Поставщик систем безопасности TELECAMERA.RU

MHD цилиндрическая миниатюрная камера

SINCE 1991
SAMBO
SAMBO HITECH CO.,LTD.

SB-BHB419 (3,6)

1080p MHD камера (1080p AHD/ TVI / CVI / CVBS (1280H)_1000ТВЛ

ХАРАКТЕРИСТИКИ

- 1/3" 2.12 Megapixel Panasonic CMOS
- 1080P MHD / CVBS(1280H) видео сигнал (Дальность передачи Max.300M)
- Цвет : 0.05 Lux, Ч/Б : 0..008Lux
- SENS-UP Вкл. : Цвет 0.005 Lux Ч/Б : 0.0008 Lux
- 3D-DNR, D-WDR
- 3.6мм фиксированный объектив
- OSD Пульт (Опционально)

РАЗМЕРЫ

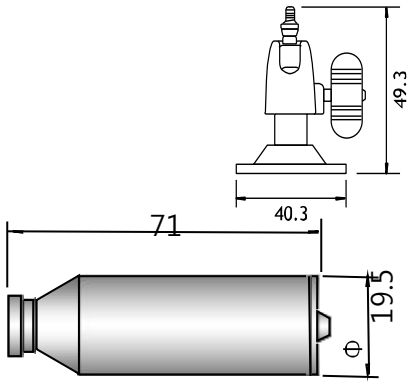

Спецификация

Сенсор	1/3" 2.12 Мп Panasonic CMOS
Кол-во пикселей	1956(Г) x 1266(В)
Кол-во эффект. пикселей	1944(Г) x 1092(В)
Метод сканирования	Прогрессивная развёртка
Разрешение	AHD1080P/TVI 1080P/CVI 1080P/CVBS(1280H)_1000TVL
Минимальная освещённость	Цвет : 0.05 Lux, Ч/Б : 0.008 Lux
	Цвет Sens-up: 0.005Lux / Ч/Б Sens-up : 0.0008Lux
Видео выход	AHD 2.0/ TVI 2.0 / CVI2.0/ CVBS (1280H)
Сигнал/Шум	не менее 52dB (AGC выкл.)
Объектив	Фиксированный Mega f=3,6 мм
Скорость затвора	Авто/Ручной NTSC:1/30~1/50.000sec/ PAL:1/25~1/50.000 sec)
Sens-up	Авто(x6)/x2.x4.x6.x8.x10.x15.x20.x25.x30
Экспозиция	Авто/Ручная
Комп. встреч. засветки	Выкл./BLC/HSBLC
Динамический диапозон	D-WDR
Антитуман	Вкл./Выкл.
День/Ночь	Авто / Цвет / Ч/Б
Баланс белого	ATW/AWC-SET/INDOOR/OURDOOR/MANUAL/AWB
Шумоподавление 3D-NR	Выкл./Низкий/Средний/Высокий
Цифровые функции	Выкл./ Зеркало / Вертик. поворот / Горизонт. поворот / Стопкадр
Резкость	Адаптивная
Максирование	4 зоны
Детекция движения	Вкл./Выкл.
Коммутация	Коаксиальная
Язык	ENG/GER/FRA/ITA/SPA/POL/RUS/POR/NED
	/TUR/KOR/JAP/HEB/ARB
Питание	DC12В(100мА) (±30%)
Питание, Вт	1,2Вт
Температура эксплу-ции	-10C - +50C
Температура хранения	-20C - +60C
Размеры	19,5Φ × 71мм

СРАВНЕНИЕ СИГНАЛА
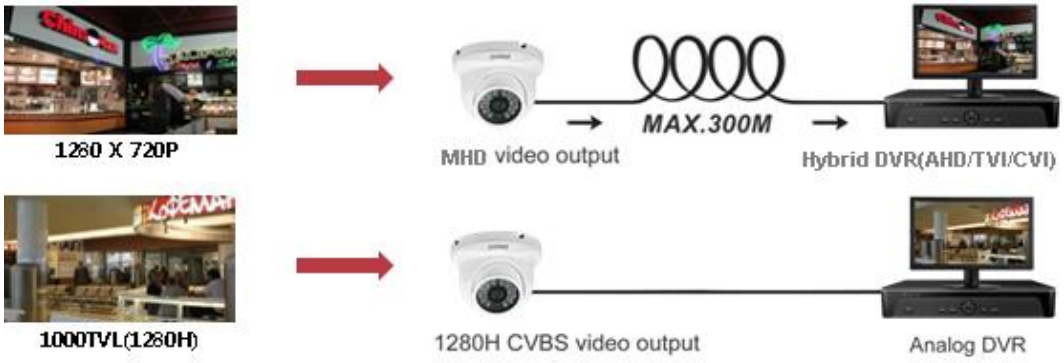
Вы можете перед установкой камеры установить через OSD меню тип сигнала видео