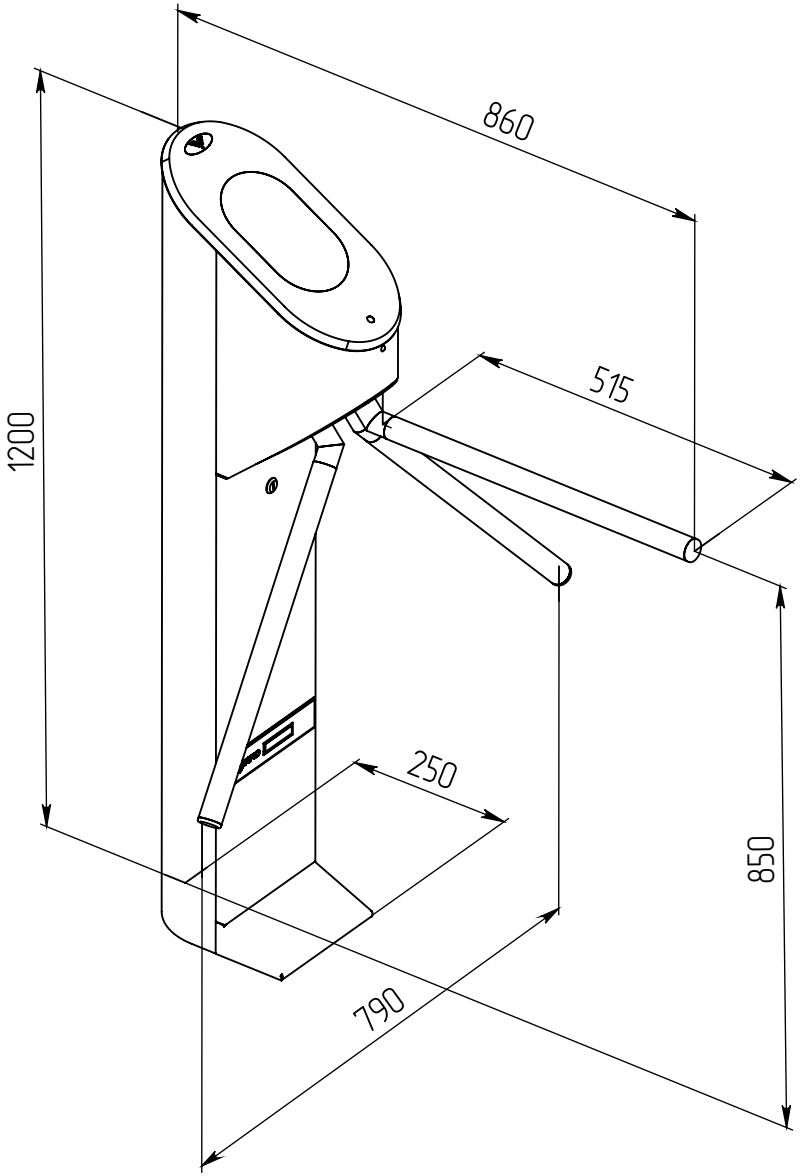Поставщик систем безопасности TELECAMERA.RU