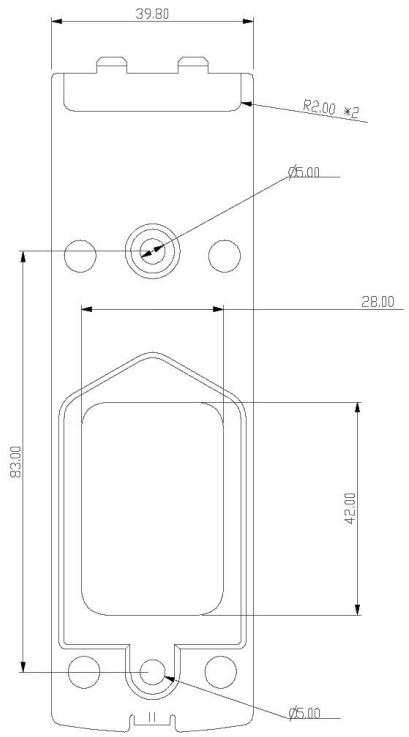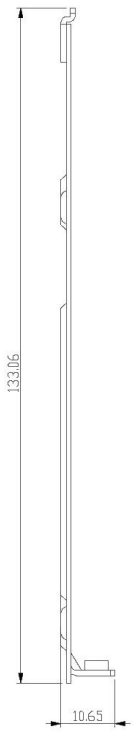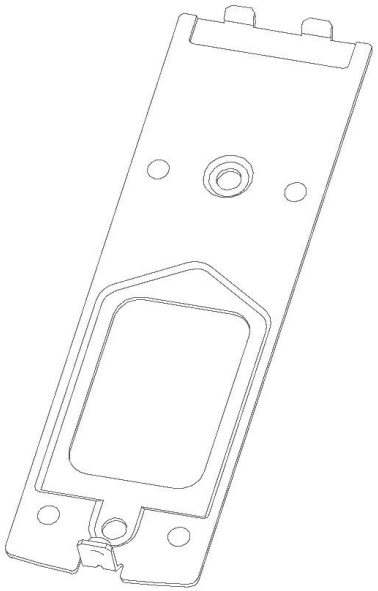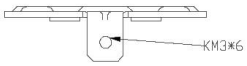Настенный кронштейн вызывной панели Zorg