Поставщик систем безопасности TELECAMERA.RU

Доводчик дверной

J2000-SKD-JC85 (для дверей массой до 85кг.)

J2000-SKD-JC120 (для дверей массой до 120кг.)

Инструкция по эксплуатации

①

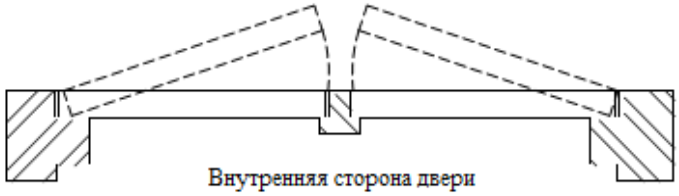

Для регулировки скорости закрывания или довода поверните соответствующий винт. Для замедления по часовой стрелки. Для ускорения против часовой срелки

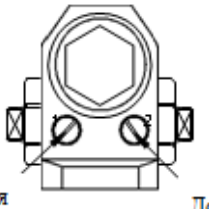

③

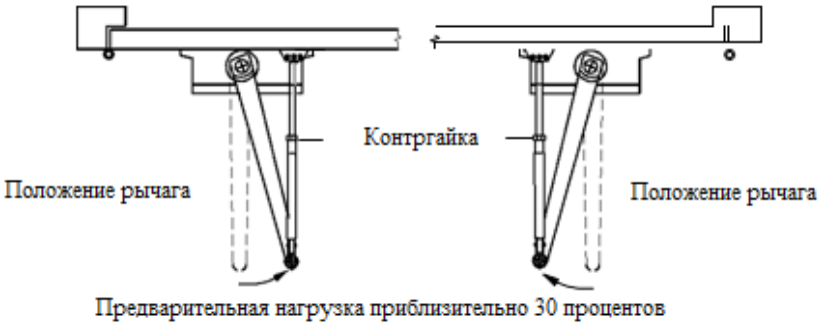

④

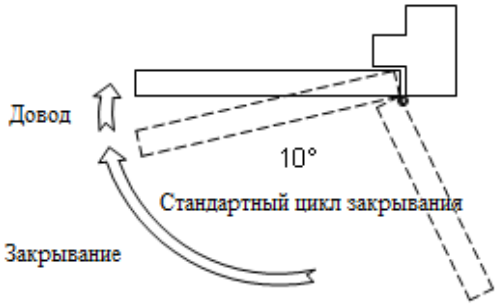

Пример установки на дверном полотне со стороны петель

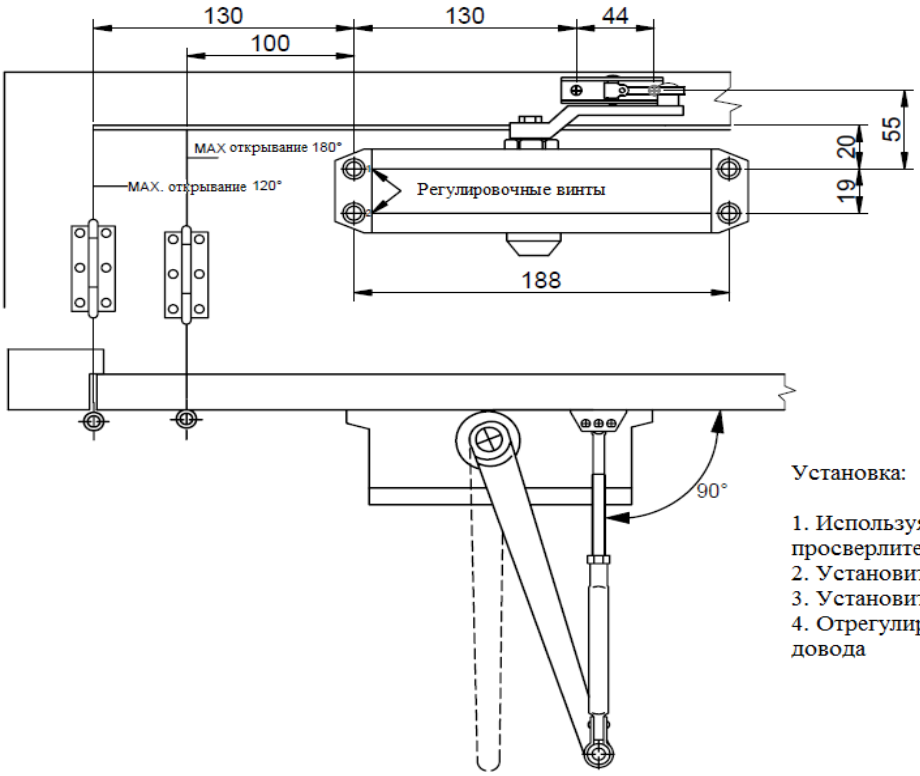

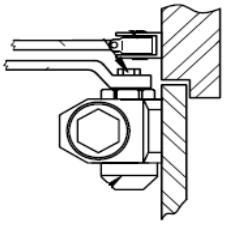

Установка:

1. Используя размеры указанные на рисунке, просверлите отверстия.
2. Установите доводчик.
3. Установите рычаг, как показано на рисунке.
4. Отрегулируйте скорость закрывания и довода

Пример установки на дверную коробку со стороны, противоположной петлям

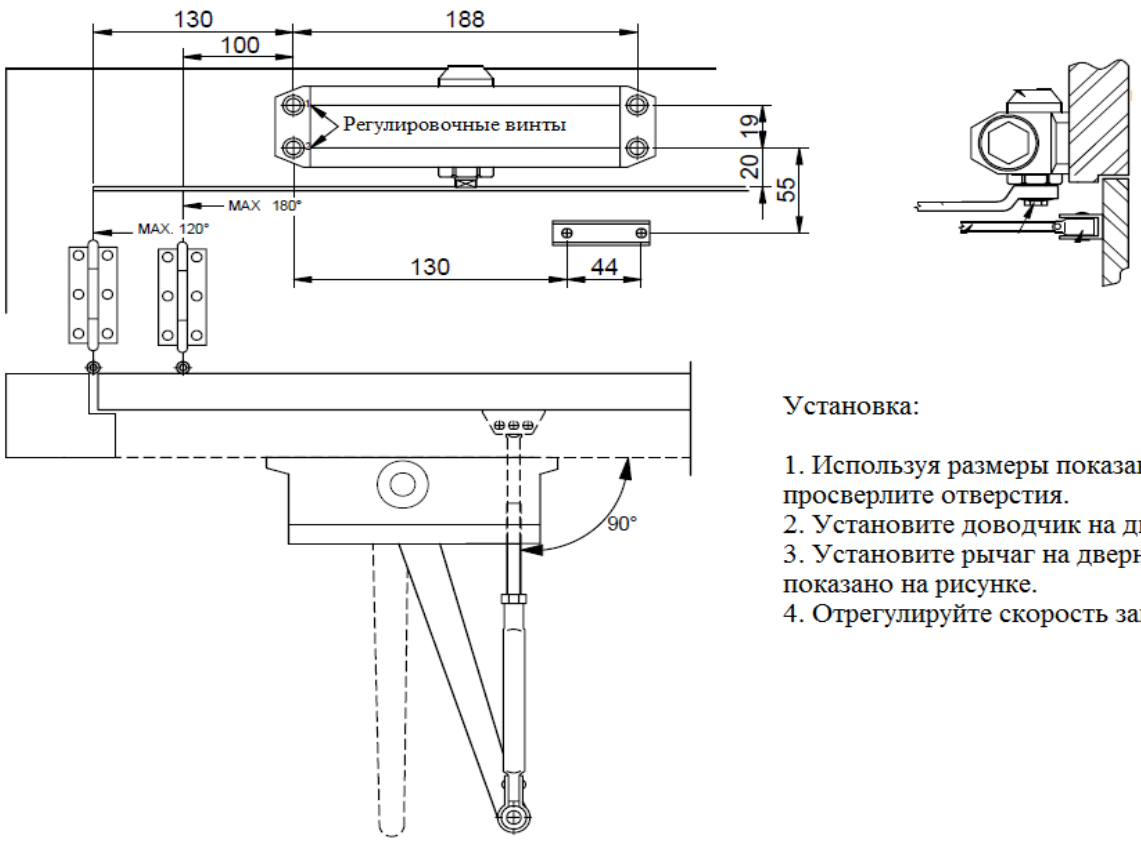

Установка:

1. Используя размеры показанные на рисунке, просверлите отверстия.
2. Установите доводчик на дверную коробку.
3. Установите рычаг на дверное полотно, как показано на рисунке.
4. Отрегулируйте скорость закрывания и довод.

Пример параллельной установки рычага со стороны, противоположной петлям

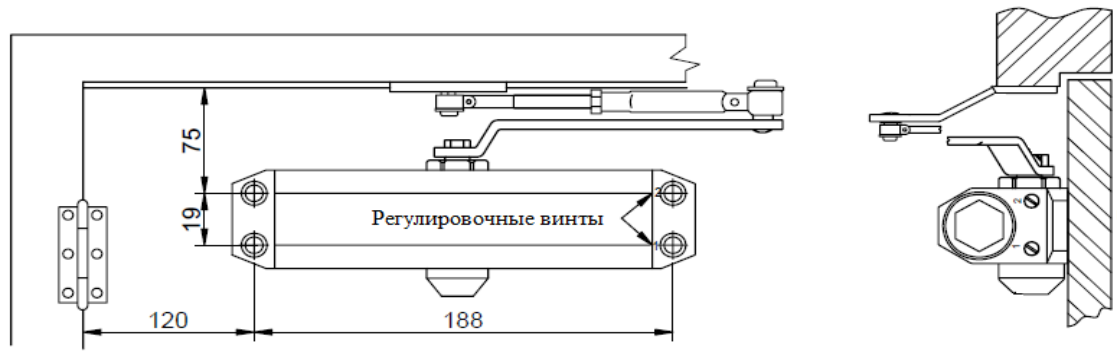

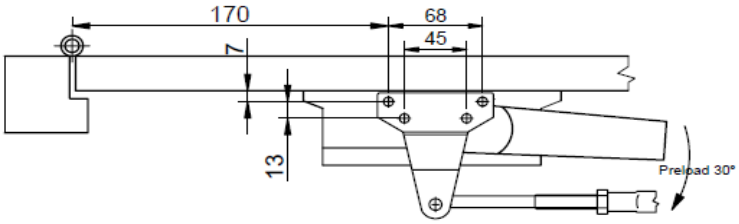

Установка:

1. Используя размеры указанные на рисунке, просверлите отверстия.
2. Установите доводчик.
3. Установите рычаг, как показано на рисунке.
4. Отрегулируйте скорость закрывания и довода.