Поставщик систем безопасности TELECAMERA.RU

DS-D100IKWF
Video Intercom Network Bundle

HiWatch by HIKVISION

DS-D100IPF
Video Intercom Villa Door Station

ENGLISH

1 Appearance
① Microphone ② Camera ③ Indicator ④ Button ⑤ Card Reading Area
⑥ Loudspeaker ⑦ Terminals ⑧ Debugging Port ⑨ TAMPER
⑩ Set Screw ⑪ TF Card Slot ⑫ Network Interface

Note: Debugging port is used for debugging only.

Indicator Description
Unlock : Green Call: Orange Communicate: White

2 Terminal and Wiring
NC: Door Lock Relay Output (NC)
NO: Door Lock Relay Output (NO)
COM: Common Interface
AIN1: For the access of Door Contact
AIN3: For the access of Exit Button
AIN2 & AIN4: Reserved
485-: RS-485 Interface (Reserved)
485+: RS-485 Interface (Reserved)
12 VDC IN: Power Supply Input
GND: Grounding

3 Installation Accessory
① Mounting Template ② Mounting Plate

Note: The dimension of the mounting plate is 102.58 mm × 39.24 mm × 6.2 mm.

4 Installation
Note: Video intercom villa door station supports surface mounting.

Before you begin:
- Make sure all related equipments are power-off during the installation.
- Tools that you need to prepare for installation:
Drill (ø2.846) and gradienter.

Surface Mounting without Protective Shield
1. Stick the mounting template on the wall. Drill screw holes according to the mounting template.
Remove the template from the wall.
2. Secure the mounting plate on the wall with 4 supplied screws according to the screw holes.
3. Install the villa door station to the mounting plate. Fix the device on the mounting plate with the set screw.

5 Configuration via Web
① Activate Device via Web
You are required to activate the device first by setting a strong password for it before you can use the device.
Default parameters of door station are as follows:
- Default IP Address: 192.0.0.65.
- Default Port No.: 80.
- Default User Name: admin.

1. Power on the device, and connect the device to the computer with network cable.
2. Enter the IP address into the address bar of the web browser, and click Enter to enter the activation page.

Note:The computer and the device should belong to the same subnet.

3. Create and enter a password into the password field.
4. Confirm the password.
5. Click OK to activate the device.

Note: When the device is not activated, the basic operation and remote configuration of device cannot be performed.

② Access to the Device by Web Browsers
1. In the browser address bar, enter the IP address of the device, and press the Enter key to enter the login page.
2. Enter the user name and password and click Login.

③ Communicate with Indoor Station
Note: Configure the room No. of the indoor station which is linked to the villa door station. Refer to Video Intercom Indoor Station User Manual for details.

1. Click Settings → Intercom → Press Button to Call to enter the settings page.
2. Set the parameters.
   - Edit call No. for every button. By default, you can press button to call room 1.
   - Check Call Management Center to set the button calling center.

Note: If you check Call Management Center and set the call No. as well, call management center has higher privilege than call No.

3. Press button to call indoor station.

④ Issue Card
1. Click Settings → Access Control and Elevator Control to enter the corresponding settings page.
2. Click Issue Card. Present the card on the card reading area.
3. When issuing finished, the windows pop up on the settings page.

- Only Mifare card supported, and Mifare card with non-standard shape is recommended.
- Up to 10000 cards can be issued and managed by V series door station. A voice prompt (No more cards can be issued.) can be heard when the issued card amount exceeds the upper limit.

⑤ Unlock Door
After issuing cards, you can unlock the door by presenting the issued card.

1

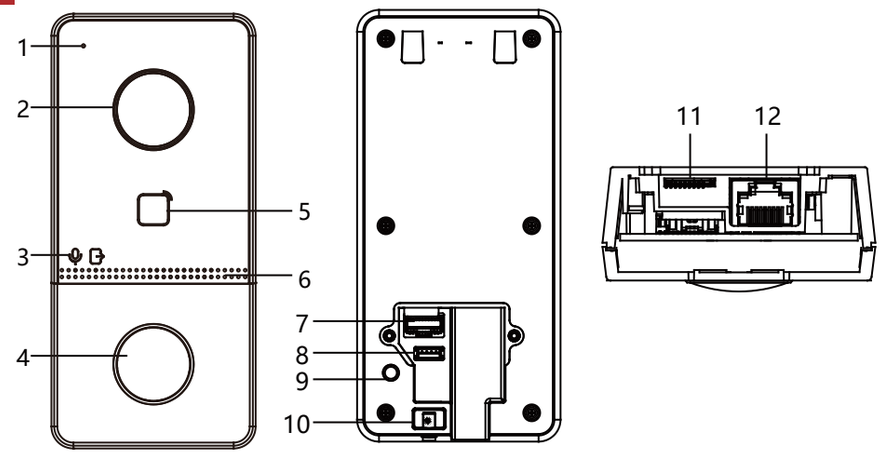

2

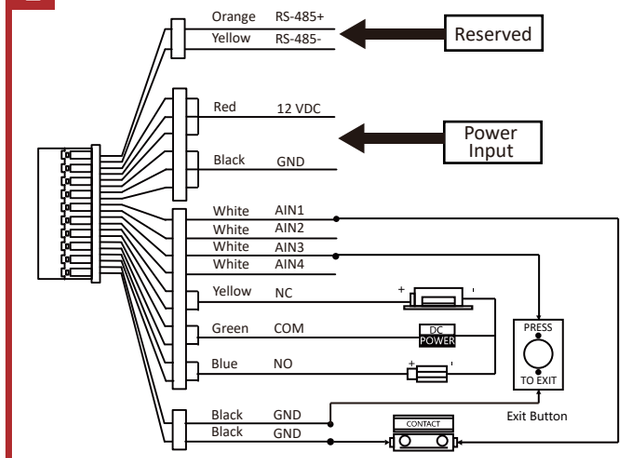

3

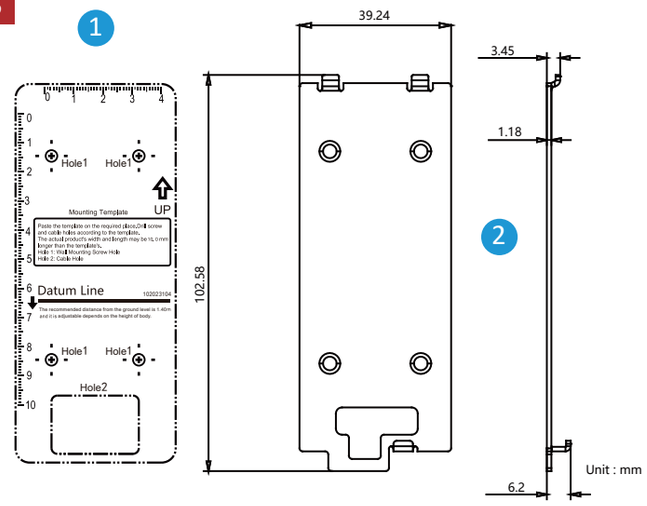

FCC Information
Please take attention that changes or modification not expressly approved by the party responsible for compliance could void the user's authority to operate the equipment.
FCC compliance: This equipment has been tested and found to comply with the limits for a Class B digital device, pursuant to part 15 of the FCC Rules. These limits are designed to provide reasonable protection against harmful interference in a residential installation. This equipment generates, uses and can radiate radio frequency energy and, if not installed and used in accordance with the instructions, may cause harmful interference to radio communications. However, there is no guarantee that interference will not occur in a particular installation. If this equipment does cause harmful interference to radio or television reception, which can be determined by turning the equipment off and on, the user is encouraged to try to correct the interference by one or more of the following measures:
—Reorient or relocate the receiving antenna.
—Increase the separation between the equipment and receiver.
—Connect the equipment into an outlet on a circuit different from that to which the receiver is connected.
—Consult the dealer or an experienced radio/TV technician for help.
This equipment should be installed and operated with a minimum distance 20cm between the radiator and your body.

FCC Conditions
This device complies with part 15 of the FCC Rules. Operation is subject to the following two conditions:
1. This device may not cause harmful interference.
2. This device must accept any interference received, including interference that may cause undesired operation.

EU Conformity Statement

This product and - if applicable - the supplied accessories too are marked with "CE" and comply therefore with the applicable harmonized European standards listed under the RE Directive 2014/53/EU, the EMC Directive 2014/30/EU, the RoHS Directive 2011/65/EU.

2006/66/EC (battery directive): This product contains a battery that cannot be disposed of as unsorted municipal waste in the European Union. See the product documentation for specific battery information. The battery is marked with this symbol, which may include lettering to indicate cadmium (Cd), lead (Pb), or mercury (Hg). For proper recycling, return the battery to your supplier or to a designated collection point. For more information see: *www.recyclethis.info*

2012/19/EU (WEEE directive): Products marked with this symbol cannot be disposed of as unsorted municipal waste in the European Union. For proper recycling, return this product to your local supplier upon the purchase of equivalent new equipment, or dispose of it at designated collection points. For more information see: *www.recyclethis.info*

IC statement
This device complies with Industry Canada licence-exempt RSS standard(s). Operation is subject to the following two conditions:
(1) this device may not cause interference, and
(2) this device must accept any interference, including interference that may cause undesired operation of the device.
Le présent appareil est conforme aux CNR d'Industrie Canada applicables aux appareils radioexempts de licence. L'exploitation est autorisée aux deux conditions suivantes :
(1) l'appareil ne doit pas produire de brouillage, et
(2) l'utilisateur de l'appareil doit accepter tout brouillage radioélectrique subi, même si le brouillage est susceptible d'en compromettre le fonctionnement.
Under Industry Canada regulations, this radio transmitter may only operate using an antenna of a type and maximum (or lesser) gain approved for the transmitter by Industry Canada. To reduce potential radio interference to other users, the antenna type and its gain should be so chosen that the equivalent isotropically radiated power (e.i.r.p.) is not more than that necessary for successful communication.

Conformément à la réglementation d'Industrie Canada, le présent émetteur radio peut
fonctionner avec une antenne d'un type et d'un gain maximal (ou inférieur) approuvé pour l'émetteur par Industrie Canada. Dans le but de réduire les risques de brouillage radioélectrique à l'intention des autres utilisateurs, il faut choisir le type d'antenne et son gain de sorte que la puissance isotrope rayonnée équivalente (p.i.r.e.) ne dépasse pas l'intensité nécessaire à l'établissement d'une communication satisfaisante.

This equipment complies with IC RSS-102 radiation exposure limits set forth for an uncontrolled environment. This equipment should be installed and operated with minimum distance 20cm between the radiator & your body.

ce matériel est conforme aux limites de dose d'exposition aux rayonnements, CNR-102 énoncée dans un autre environnement.cette eqipment devrait être installé et exploité avec distance minimale de 20 entre le radiateur et votre corps.

4

Surface Mounting without Protective Shield

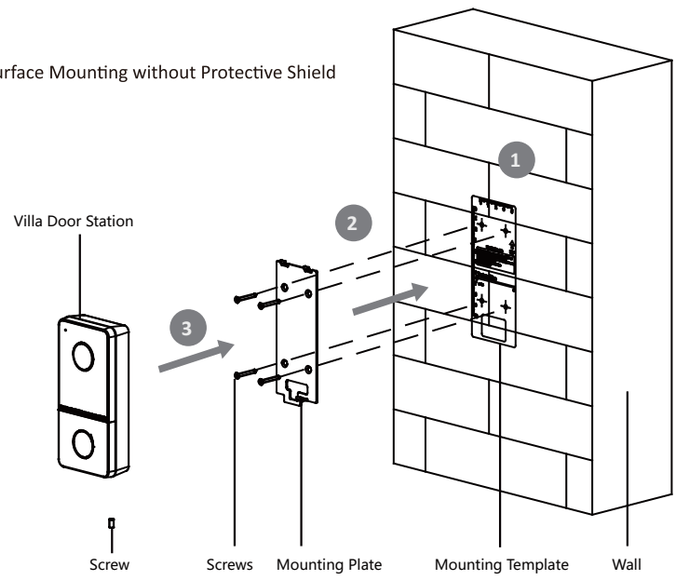

6

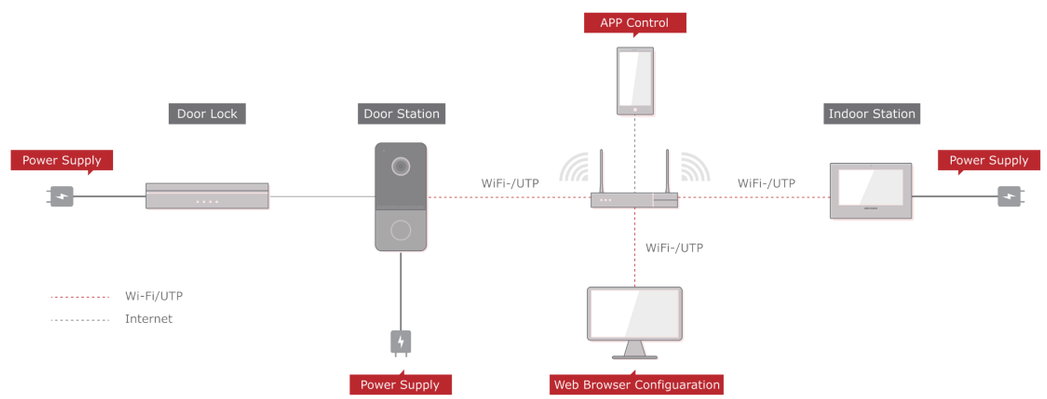

Поставщик систем безопасности TELECAMERA.RU

Поставщик систем безопасности TELECAMERA.RU

DS-D100IMWF

Video Intercom Network Indoor Station

ENGLISH

Diagram References

1 Appearance

① Display Screen ② Microphone ③ Debugging Port
④ Network Interface ⑤ Loudspeaker ⑥ TF Card Slot
⑦ Alarm Terminal ⑧ Power Terminal

Note: The debugging port is used for debugging only.

2 Wiring

There are 20 pins in the terminal on the rear panel of the indoor station: 2 RS-485 pins, 5 reserved pins, 4 relay outputs, 8 alarm input pins, and 1 GND pin.

3 Installation

The wall mounting plate and the junction box are required to install the indoor station onto the wall.

The dimension of junction box should be 75 mm (width) × 75 mm (length) × 50 mm (depth).

The dimension of wall mounting plate is shown.

Before you begin:

1. Make sure the device in the package is in good condition and all the assembly parts are included.
2. The power supply the indoor station supports is 12 VDC. Please make sure your power supply matches your indoor station.
3. Make sure all the related equipment is power-off during the installation.
4. Check the product specification for the installation environment.
5. Here takes wall mounting with junction box for example.

★ Wall Mounting with Junction Box

1. Chisel a hole in the wall. The size of the hole should be 76 mm (width) × 76 mm (length) × 50 mm (depth).
2. Insert the junction box to the hole chiseled on the wall.
3. Fix the wall mounting plate to the junction box with 2 screws.
4. Hook the indoor station to the wall mounting plate tightly by inserting the plate hooks into the slots on the rear panel of the indoor station, during which the lock catch will be locked automatically.

★ Wall Mounting without Junction Box

1. Insert 2 expansion tubes into the wall.
2. Fix the wall mounting plate to the wall with 2 screws.
3. Hook the indoor station to the wall mounting plate tightly by inserting the plate hooks into the slots on the rear panel of the indoor station, during which the lock catch will be locked automatically.

4 Getting Started

① Activate Indoor Station

You are required to activate the device first by setting a strong password for it before you can use the device.

1. Power on the device. It will enter the activation page automatically.
2. Create a password and confirm it.
3. Tap OK to activate the indoor station.

Note: We highly recommend you to create a strong password of your own choosing (using a minimum of 8 characters, including at least three kinds of following categories: upper case letters, lower case letters, numbers, and special characters) in order to increase the security of your product. And we recommend you reset your password regularly, especially in the high security system, resetting the password monthly or weekly can better protect your product.

② Quick Configuration

1. Choose Language and tap Next.
2. Set network parameters and tap Next.
   - Edit Local IP, Subnet Mask and Gateway parameters.
   - Enable DHCP, the device will get network parameters automatically.
3. Configure the indoor station and tap Next.
   a. Choose Indoor Station Type.
   b. Edit Floor and Room No.
4. Linked related devices and tap Next. If the device and the indoor station are in the same LAN, the device will be displayed in the list. Tap the device or enter the serial No. to link.
   a. Tap the door station in the list to link.
   b. Tap the settings icon to pop up the Network Settings page.
   c. Edit the network parameters of the door station manually or enable DHCP to get the network parameters automatically.
   d. Optional: Enable Synchronize Language to synchronize the Language of door station with indoor station.
   e. Tap OK to save the settings.
5. Tap Finish to save the settings.

1

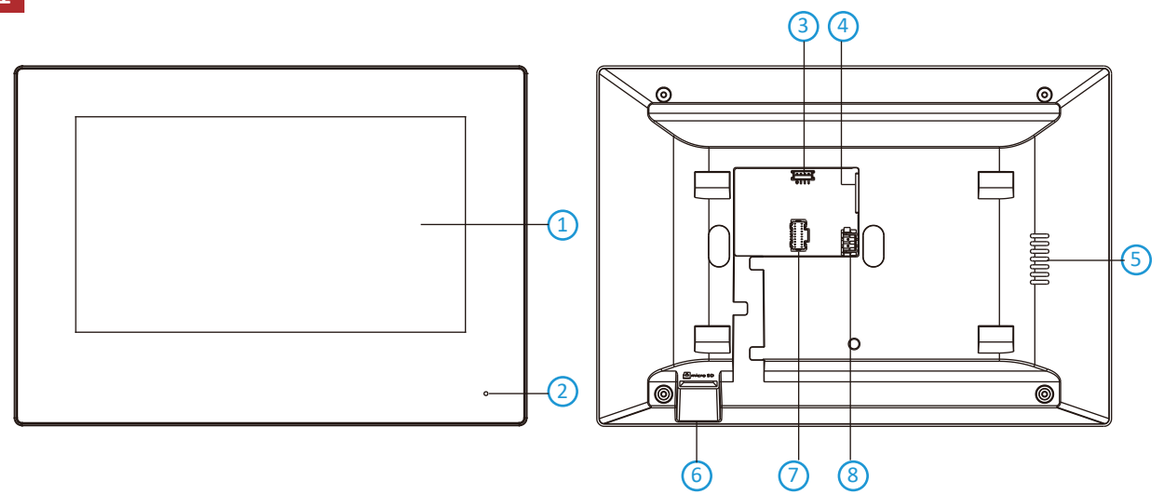

2

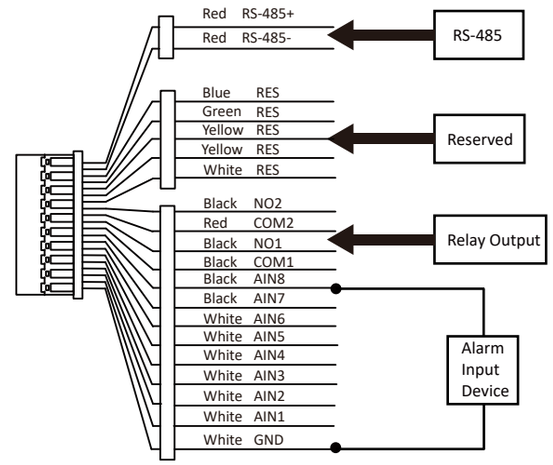

3

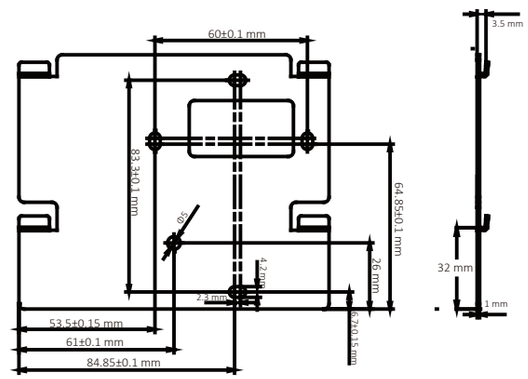

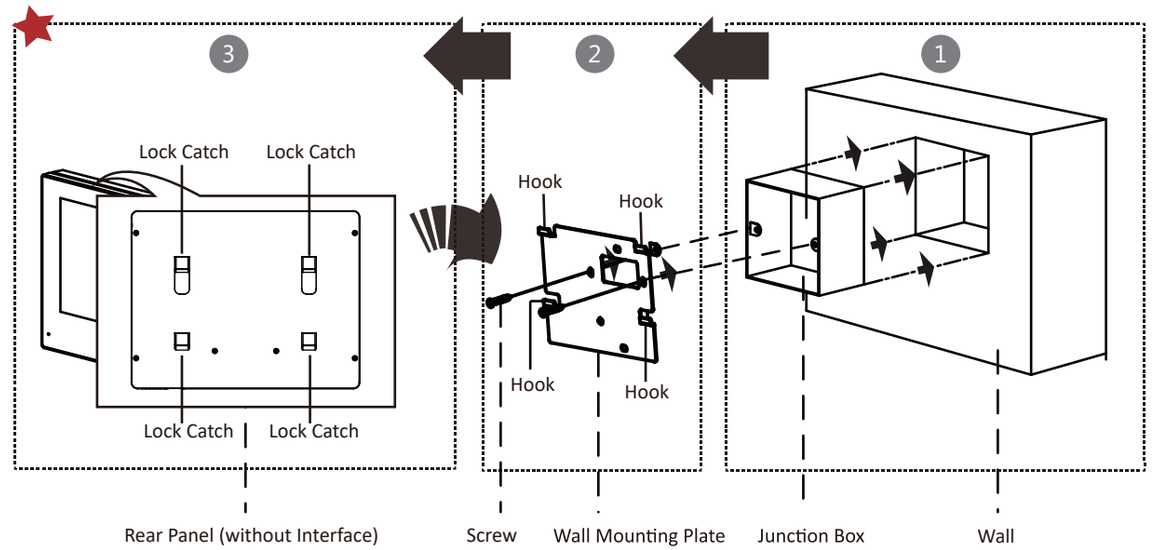

Safety Instruction

Warnings

- All the electronic operation should be strictly compliance with the electrical safety regulations, fire prevention regulations and other related regulations in your local region.
- Please use the power adapter, which is provided by normal company. The power consumption cannot be less than the required value.
- Do not connect several devices to one power adapter as adapter overload may cause over-heat or fire hazard.
- Please make sure that the power has been disconnected before you wire, install or dismantle the device.
- When the product is installed on wall or ceiling, the device shall be firmly fixed.
- If smoke, odors or noise rise from the device, turn off the power at once and unplug the power cable, and then please contact the service center.
- If the product does not work properly, please contact your dealer or the nearest service center. Never attempt to disassemble the device yourself. (We shall not assume any responsibility for problems caused by unauthorized repair or maintenance.)

Cautions

- Do not drop the device or subject it to physical shock, and do not expose it to high electromagnetism radiation. Avoid the equipment installation on vibrations surface or places subject to shock (ignorance can cause equipment damage).
- Do not place the device in extremely hot (refer to the specification of the device for the detailed operating temperature), cold, dusty or damp locations, and do not expose it to high electromagnetic radiation.
- The device cover for indoor use shall be kept from rain and moisture.
- Exposing the equipment to direct sun light, low ventilation or heat source such as heater or radiator is forbidden (ignorance can cause fire danger).
- Do not aim the device at the sun or extra bright places. A blooming or smear may occur otherwise (which is not a malfunction however), and affecting the endurance of sensor at the same time.
- Please use the provided glove when open up the device cover, avoid direct contact with the device cover, because the acidic sweat of the fingers may erode the surface coating of the device cover.
- Please use a soft and dry cloth when clean inside and outside surfaces of the device cover, do not use alkaline detergents.
- Please keep all wrappers after unpack them for future use. In case of any failure occurred, you need to return the device to the factory with the original wrapper. Transportation without the original wrapper may result in damage on the device and lead to additional costs.
- Improper use or replacement of the battery may result in hazard of explosion. Replace with the same or equivalent type only. Dispose of used batteries according to the instructions provided by the battery manufacturer.

Consignes de sécurité

Avertissements :

- Tous les éléments électroniques doivent respecter à la lettre la réglementation locale sur la sécurité des installations électriques, sur la prévention des incendies et des réglementations connexes en vigueur.
- Utilisez un adaptateur fourni par une entreprise agréée. La consommation électrique ne doit pas être inférieure à la valeur exigée.
- Ne branchez pas plusieurs appareils sur un même adaptateur ; toute surcharge de l'adaptateur pouvant entraîner sa surchauffe ou provoquer un incendie.
- Veillez à bien déconnecter la source d'alimentation avant de câbler, installer ou démonter l'appareil.
- Lors de l'installation au mur ou au plafond, assurez-vous que l'appareil est bien fixé.
- Si l'appareil dégage de la fumée ou une odeur suspecte, ou s'il émet des bruits inhabituels, éteignez-le et débranchez le câble d'alimentation, puis contactez le SAV.
- Si le produit ne fonctionne pas correctement, contactez votre revendeur ou le SAV le plus proche. Vous ne devez en aucun cas essayer de démonter le produit vous-même. (Nous déclinons toute responsabilité en cas de problèmes découlant d'une intervention ou d'une réparation effectuée sans autorisation.)

Précautions

- Évitez de faire tomber l'appareil, de le heurter et de l'exposer à des rayonnements électromagnétiques de forte intensité. Évitez d'installer l'équipement sur des surfaces vibrantes ou à des emplacements subissant des chocs fréquents (au risque de l'endommager).
- N'installez pas l'appareil à un emplacement trop chaud ou trop froid (reportez-vous à la spécification de l'appareil pour connaître la température de fonctionnement précise), poussiéreux ou humide. Ne l'exposez pas non plus à des rayonnements électromagnétiques élevés.
- Le capot de l'appareil pour installation intérieure ne doit pas être exposé à la pluie, ni à l'humidité.
- Il est formellement interdit d'exposer l'équipement directement au soleil, à un environnement mal ventilé ou à une source de chaleur telle qu'une chaudière ou un radiateur (au risque de provoquer un incendie).
- N'orientez pas l'appareil vers le soleil ou des sources de lumière très vive. Dans le cas contraire, un voile ou des traînées risquent de se former (ce qui ne constitue toutefois pas un dysfonctionnement) et la résistance du capteur peut également être affectée.
- Utilisez le gant fourni pour ouvrir le capot du dôme et évitez tout contact direct avec celui-ci, l'acidité de la sudation des doigts pouvant éroder le revêtement du capot de l'appareil.
- Utilisez un chiffon doux et sec pour nettoyer les surfaces intérieures et extérieures du capot de l'appareil. N'utilisez pas de détergents alcalins.
- Conservez tous les emballages ; ils pourront vous resservir ultérieurement. En cas de panne, renvoyez l'appareil à l'usine dans son emballage d'origine. Si l'appareil est transporté hors de son emballage d'origine, il risque d'être abîmé, entraînant des frais supplémentaires.
- Une mauvaise utilisation de la batterie ou un remplacement erroné peut entraîner un risque d'explosion. Ne la remplacez que par une batterie identique ou de type équivalent. Mettez les batteries usagées au rebut conformément aux instructions du fabricant.

Product Information

©2019 Hangzhou Hikvision Digital Technology Co., Ltd.
It includes instructions on how to use the Product. The software embodied in the Product is governed by the user license agreement covering that Product.
About this Manual
This Manual is subject to domestic and international copyright protection. Hangzhou Hikvision Digital Technology Co., Ltd. ("Hikvision") reserves all rights to this manual. This manual cannot be reproduced, changed, translated, or distributed, partially or wholly, by any means, without the prior written permission of Hikvision.
Trademarks
HIKVISION and other Hikvision marks are the property of Hikvision and are registered trademarks or the subject of applications for the same by Hikvision and/or its affiliates. Other trademarks mentioned in this manual are the properties of their respective owners. No right of license is given to use such trademarks without express permission.
Legal Disclaimer
TO THE MAXIMUM EXTENT PERMITTED BY APPLICABLE LAW, THE PRODUCT DESCRIBED, WITH ITS HARDWARE, SOFTWARE AND FIRMWARE, IS PROVIDED "AS IS", WITH ALL FAULTS AND ERRORS, AND HIKVISION MAKES NO WARRANTIES, EXPRESS OR IMPLIED, INCLUDING WITHOUT LIMITATION, MERCHANTABILITY, SATISFACTORY QUALITY, FITNESS FOR A PARTICULAR PURPOSE, AND NON-INFRINGEMENT OF THIRD PARTY. IN NO EVENT WILL HIKVISION, ITS DIRECTORS, OFFICERS, EMPLOYEES, OR AGENTS BE LIABLE TO YOU FOR ANY SPECIAL, CONSEQUENTIAL, INCIDENTAL, OR INDIRECT DAMAGES, INCLUDING, AMONG OTHERS, DAMAGES FOR LOSS OF BUSINESS PROFITS, BUSINESS INTERRUPTION, OR LOSS OF DATA OR DOCUMENTATION, IN CONNECTION WITH THE USE OF THIS PRODUCT, EVEN IF HIKVISION HAS BEEN ADVISED OF THE POSSIBILITY OF SUCH DAMAGES.
REGARDING TO THE PRODUCT WITH INTERNET ACCESS, THE USE OF PRODUCT SHALL BE WHOLLY AT YOUR OWN RISKS. HIKVISION SHALL NOT TAKE ANY RESPONSIBILITIES FOR ABNORMAL OPERATION, PRIVACY LEAKAGE OR OTHER DAMAGES RESULTING FROM CYBER ATTACK, HACKER ATTACK, VIRUS INSPECTION, OR OTHER INTERNET SECURITY RISKS; HOWEVER, HIKVISION WILL PROVIDE TIMELY TECHNICAL SUPPORT IF REQUIRED.
SURVEILLANCE LAWS VARY BY JURISDICTION. PLEASE CHECK ALL RELEVANT LAWS IN YOUR JURISDICTION BEFORE USING THIS PRODUCT IN ORDER TO ENSURE THAT YOUR USE CONFORMS THE APPLICABLE LAW. HIKVISION SHALL NOT BE LIABLE IN THE EVENT THAT THIS PRODUCT IS USED WITH ILLEGITIMATE PURPOSES.
IN THE EVENT OF ANY CONFLICTS BETWEEN THIS MANUAL AND THE APPLICABLE LAW, THE LATER PREVAILS.
Data Protection
During the use of device, personal data will be collected, stored and processed. To protect data, the development of Hikvision devices incorporates privacy by design principles. For example, for device with facial recognition features, biometrics data is stored in your device with encryption method; for fingerprint device, only fingerprint template will be saved, which is impossible to reconstruct a fingerprint image.
As data controller, you are advised to collect, store, process and transfer data in accordance with the applicable data protection laws and regulations, including without limitation, conducting security controls to safeguard personal data, such as, implementing reasonable administrative and physical security controls, conduct periodic reviews and assessments of the effectiveness of your security controls.

Поставщик систем безопасности TELECAMERA.RU

Поставщик систем безопасности TELECAMERA.RU

DS-D100IKWF
Video Intercom Network Bundle

HiWatch by HIKVISION

DS-D100IPF
Video Intercom Villa Door Station

FRANÇAIS

Références du schéma

1 Apparence
① Microphone ② Caméra ③ Indicateur ④ Touche ⑤ Zone de lecture de carte
⑥ Haut-parleur ⑦ Bornes ⑧ Port de dépannage ⑨ SABOTAGE
⑩ Vis de blocage ⑪ Fente de carte TF ⑫ interface réseau

Remarque : le port de débogage sert uniquement au débogage.

Description de l'indicateur
Déverrouillage : vert Appeler : orange Communiquer : blanc

2 Borne et câblage
NF : sortie du relais de verrou de porte (NF)
NO : sortie du relais de verrou de porte (NO)
COM : interface commune
AIN1 : pour l'accès au contact de porte
AIN3 : pour l'accès au bouton de sortie
AIN2 & AIN4 : réservé
485- : interface RS-485 (réservé)
485+ : interface RS-485 (réservé)
Entrée 12 V CC : entrée d'alimentation électrique
Mise à la terre : mise à la terre

3 Accessoire d'installation
① Gabarit de montage ② Plaque de fixation

Remarque : les dimensions de la plaque de montage sont 102,58 mm × 39,24 mm × 6,2 mm.

4 Installation
Remarque : La station de porte de villa à interphone vidéo peut être montée en surface.
Avant de commencer :
- Assurez-vous que tous les équipements associés sont hors tension lors de l'installation.
- Préparez les outils nécessaires à l'installation :

Perceuse (ø2,846) et gradienteur.

Montage en surface sans écran de protection
1. Collez le gabarit de perçage au mur. Percez des trous de vis conformément au gabarit de perçage. Retirez le gabarit du mur.
2. Fixez la plaque de montage au mur avec les 4 vis fournies à travers les trous prévus à cet effet.
3. Installez la station de porte de villa à la plaque de montage. Fixez l'appareil sur la plaque de montage avec la vis de blocage.

5 Configuration via le Web
1 Activation de l'appareil via le Web
Vous devez activer l'appareil en programmant tout d'abord un mot de passe puissant avant de pouvoir l'utiliser.
Les paramètres par défaut de la station de porte sont les suivants :
- Adresse IP par défaut : 192.0.0.65.
- N° de port par défaut : 80.
- Nom d'utilisateur par défaut : admin.

1. Allumez l'appareil et connectez-le à l'ordinateur à l'aide du câble réseau.
2. Saisissez l'adresse IP dans la barre d'adresse du navigateur web, puis cliquez sur Entrée pour accéder à la page d'activation.

Remarque : l'ordinateur et l'appareil doivent se trouver sur le même sous-réseau.
3. Créez et saisissez un mot de passe dans le champ prévu à cet effet.
4. Confirmez le mot de passe.
5. Cliquez sur OK pour activer l'appareil.

Remarque : lorsque l'appareil n'est pas activé, le fonctionnement de base et la configuration à distance de l'appareil ne peuvent pas être effectués.

2 Accès à l'appareil via un navigateur web
1. Dans la barre d'adresse du navigateur, saisissez l'adresse IP de l'appareil, puis appuyez sur la touche Entrée pour accéder à la page de connexion.
2. Saisissez le nom d'utilisateur et le mot de passe, puis cliquez sur Connexion.

3 Communiquer avec la station intérieure
Remarque : configurez le numéro de pièce de la station intérieure qui est liée à la station de porte de villa. Consultez le manuel de l'utilisateur de la station intérieure à interphone vidéo pour plus de détails.
1. Cliquez sur Paramètres → Interphone → Appuyer sur le bouton pour appeler pour accéder à la page des paramètres.
2. Réglez les paramètres.
   - Modifiez le numéro d'appel pour chaque bouton. Par défaut, vous pouvez appuyer sur le bouton pour appeler la pièce 1.
   - Cochez la case Appeler le centre de gestion pour définir le bouton permettant d'appeler le centre.

Remarque : si vous cochez la case Appeler le centre de gestion et définissez également le numéro d'appel, l'appel du centre de gestion disposera d'un privilège supérieur au numéro d'appel.
3. Appuyez sur le bouton pour appeler la station intérieure.

4 Émettre une carte
1. Cliquez sur Paramètres → Contrôle d'accès et contrôle de l'ascenseur pour accéder à la page des paramètres.
2. Cliquez sur Émettre carte. Présentez la carte dans la zone de lecture de carte.
3. Lorsque l'émission est terminée, la fenêtre affiche la page des paramètres.

- Seules les cartes Mifare sont prises en charge, et une carte Mifare de forme non standard est conseillée.
- Jusqu'à 10 000 cartes peuvent être émises et gérées par la station de porte de série V. Une invite vocale (« aucune autre carte ne peut être émise ») se fera entendre lorsque le nombre de cartes émises dépassera la limite supérieure.

5 Déverrouiller la porte
Après avoir émis une carte, vous pourrez déverrouiller la porte en présentant la carte émise.

DS-D100IPF
Video Intercom Villa Door Station

PORTUGUÊS

Referências do diagrama

1 Apresentação
① Microfone ② Câmera ③ Indicador ④ Botão ⑤ Área de leitura de cartões
⑥ Alto-falante ⑦ Terminais ⑧ Porta de depuração ⑨ VIOLAÇÃO
⑩ Parafuso de fixação ⑪ Slot de cartão TF ⑫ Interface de rede

Observação: a porta de depuração é usada apenas para essa finalidade.

Descrição do indicador
Desbloquear: verde Chamar: laranja Comunicar-se: branco

2 Terminais e fiação
NF: saída do relé de bloqueio de porta (NF)
NA: saída do relé de bloqueio de porta (NA)
COM: interface comum
AIN1: Para acesso do contato da porta
AIN3: Para acesso do botão de saída
AIN2 e AIN4: Reservado
485-: Interface RS-485 (reservado)
485+: Interface RS-485 (reservado)
12 VCC IN: Fonte de alimentação 12 VCC
GND: aterramento

3 Acessórios de instalação
① Gabarito de montagem ② Placa de montagem

Observação: medidas da placa de montagem: 102,58 × 39,24 × 6,2 mm.

4 Instalação
Observação: a estação de porta villa de intercomunicação por vídeo permite montagem de superfície.
Antes de começar:
- Garanta que todos os equipamentos relacionados estejam desligados durante a instalação.
- Ferramentas necessárias para a instalação:

Broca (ø 2,846 mm) e nível.

Montagem de superfície sem capa de proteção
1. Fixe o gabarito de montagem na parede. Faça os furos dos parafusos na parede de acordo com o gabarito de montagem.
   Retire o gabarito da parede.
2. Prenda a placa de montagem na parede com os 4 parafusos fornecidos de acordo com os furos.
3. Instale a estação da porta villa na placa de montagem. Prenda o dispositivo na placa de montagem com o parafusos de fixação.

5 Configuração pela web
1 Ativar o dispositivo pela web
É necessário ativar o dispositivo primeiro com a definição de uma senha forte antes de usá-lo.
Os parâmetros padrão da estação de porta são os seguintes:
- Endereço IP padrão: 192.0.0.65.
- N.º de porta padrão: 80.
- Nome de usuário padrão: admin.

1. Ligue o dispositivo e conecte-o ao computador com o cabo de rede.
2. Digite o endereço IP na barra de endereços do navegador da web e pressione Enter para entrar na página de ativação.

Observação: o computador e o dispositivo devem estar conectados à mesma sub-rede.
3. Crie e digite uma senha no campo de senha.
4. Confirme a senha.
5. Clique em OK para ativar o dispositivo.

Observação: se o dispositivo não estiver ativado, tanto a operação básica como a configuração remota do dispositivo não poderão ser executadas.

2 Acesso ao dispositivo por navegadores da web
1. Digite o endereço IP do dispositivo na barra de endereços do navegador e pressione Enter para entrar na página de acesso.
2. Digite o nome de usuário e a senha e clique em Acessar.

3 Comunicação com a estação interna
Observação: configure o número do local da estação interna que está vinculada à estação de porta villa. Consulte o Manual do Usuário da Estação Interna de Intercomunicação por Vídeo para mais detalhes.
1. Clique em "Configurações → Intercom. → Press. botão para chamar" para entrar na página de configurações.
2. Defina os parâmetros.
   - Edite o n.º a chamar para todos os botões. Por padrão, pressione o botão para chamar a sala 1.
   - Marque "Chamar central de gerenciamento" para definir o botão da central de atendimento.

Observação: se você marcar "Chamar central de gerenciamento" e também definir o n.º a chamar, "Chamar central de gerenciamento" terá prioridade mais alta do que o n.º a chamar.
3. Pressione o botão para chamar a estação interna.

4 Emitir cartão
1. Clique em "Configurações → Controle de acesso e controle de elevadores" para entrar na página de configuração correspondente.
2. Clique em "Emitir cartão". Aproxime o cartão da área de leitura de cartões.
3. Quando a emissão for concluída, janelas serão exibidas na página de configuração.

- Apenas o cartão Mifare é suportado. É recomendado o uso de cartões Mifare com formato não padrão.
- Até 10000 cartões podem ser emitidos e gerenciados pela estação de porta da série V. A mensagem de voz "Não é possível emitir mais cartões" poderá ser ouvida quando a quantidade de cartões emitidos exceder o limite.

5 Desbloquear porta
Após a emissão dos cartões, você poderá usá-los para desbloquear a porta.

DS-D100IPF
Video Intercom Villa Door Station

ESPAÑOL

Referencias del diagrama

1 Apariencia
① Micrófono ② Cámara ③ Piloto ④ Botón ⑤ Área de lectura de tarjetas
⑥ Altavoz ⑦ Terminales ⑧ Puerto de depuración ⑨ MANIPULACIÓN
⑩ Tornillo de presión ⑪ Ranura para tarjeta TF ⑫ interfaz de red

Nota: el puerto de depuración solo se utiliza para eliminar fallos del sistema.

Descripción del indicador
Desbloquear: verde Llamar: naranja Comunicar: blanco

2 Terminal y cableado
NC: Salida de relé de cerradura de puerta (NC)
NO: Salida de relé de cerradura de puerta (NO)
COM: Interfaz común
AIN1: para el acceso del contacto de la puerta
AIN3: para el acceso del botón de salida
AIN2 y AIN4: reservado
485-: interfaz RS-485 (reservada)
485+: interfaz RS-485 (reservada)
ENTRADA 12 VCC: entrada de la fuente de alimentación
TIERRA: Conexión a tierra

3 Accesorio de instalación
① Plantilla de montaje ② Placa de montaje

Nota: Las dimensiones de la placa de montaje son de 102,58 mm × 39,24 mm × 6,2 mm.

4 Instalación
Nota: la estación de vídeo intercomunicador para puerta de chalé es compatible con el montaje en superficie.
Antes de empezar:
- Asegúrese de que todos los equipos relacionados estén apagados durante la instalación.
- Herramientas que necesita para la instalación:

Taladro (ø2,846) y nivel.

Montaje en superficie sin chapa protectora
1. Pegue la plantilla de montaje en la pared. Taladre los agujeros para los tornillos según la plantilla de montaje.
   Retire la plantilla de la pared.
2. Sujete la placa de montaje en la pared colocando los 4 tornillos incluidos en sus agujeros correspondientes.
3. Instale la estación para puerta de chalé en la placa de montaje. Fije el dispositivo en la placa de montaje con el tornillo de presión.

5 Configuración a través de la web
1 Activar el dispositivo a través de la web
Debe activar primero el dispositivo estableciendo una contraseña segura antes de usar el dispositivo.
Los parámetros predeterminados de la estación para puerta son los siguientes:
- Dirección IP predeterminada: 192.0.0.65.
- N.º de puerto predeterminado: 80.
- Nombre de usuario predeterminado: admin.

1. Encienda el dispositivo y conéctelo al ordenador mediante el cable de red.
2. Introduzca la dirección IP en la barra de direcciones del navegador web y pulse Intro para acceder a la página de activación.

Nota: el ordenador y el dispositivo deben encontrarse en la misma subred.
3. Cree una contraseña e introdúzcala en el campo de contraseña.
4. Confirme la contraseña.
5. Haga clic en OK para activar el dispositivo.

Nota: si el dispositivo no está activado, las operaciones básicas y la configuración remota no se podrán realizar.

2 Acceso al dispositivo a través de navegadores web
1. En la barra de direcciones del navegador, introduzca la dirección IP del dispositivo y pulse la tecla Intro para acceder a la página de inicio de sesión.
2. Introduzca el nombre de usuario y la contraseña y haga clic en Iniciar sesión.

3 Comunicarse con la estación interior
Nota: configure el n.º de habitación de la estación interior que esté vinculado con la estación para puerta de chalé. Consulte el manual de usuario de la estación interior de vídeo intercomunicador para más información.
1. Haga clic en Ajustes → Intercomunicador → Pulsar botón para llamar, para acceder a la página de ajustes.
2. Configure los parámetros.
   - Edite el n.º de llamada de todos los botones. De manera predeterminada, pulse el botón para llamar a la habitación 1.
   - Marque Centro de administración de llamadas para establecer el botón del centro de llamadas.

Nota: si marca Centro de administración de llamadas y establece también el n.º de llamada, el centro de administración de llamadas tendrá más privilegios que el n.º de llamada.
3. Pulse el botón para llamar a la estación interior.

4 Emitir tarjeta
1. Haga clic en Ajustes → Control de acceso y control de ascensor, para acceder a la página de ajustes correspondiente.
2. Haga clic en Emitir tarjeta. Coloque la tarjeta en el área de lectura de tarjetas.
3. Cuando la emisión finalice, las ventanas aparecerán en la página de ajustes.

- Solo es compatible con tarjetas Mifare y se recomiendan tarjetas Mifare de forma no estándar.
- Las estaciones para puerta de la serie V pueden emitir y administrar hasta 10 000 tarjetas. Se oirá un aviso de voz ("no se pueden emitir más tarjetas") cuando la cantidad de tarjetas emitidas supere el límite.

5 Desbloquear puerta
Después de emitir las tarjetas, puede desbloquear la puerta presentando la tarjeta emitida.

DS-D100IPF
Video Intercom Villa Door Station

DEUTSCH

Verweise auf Schaubilder

1 Aufbau
① Mikrofon ② Kamera ③ Statusanzeige ④ Taste ⑤ Kartenlesebereich
⑥ Lautsprecher ⑦ Anschlussklemmen ⑧ Debug-Anschluss ⑨ SABOTAGE
⑩ Feststellschraube ⑪ TF-Kartensteckplatz ⑫ Netzwerkanschluss

Hinweis: Debugging-Anschluss dient ausschließlich dem Debugging.

Anzeigen
Entriegeln: Grün Anruf: Orange Kommunikation: Weiß

2 Anschlüsse und Verkabelung
NC: Türschloss-Relaisausgang (NC)
NO: Türschloss-Relaisausgang (NO)
COM: Allgemeine Schnittstelle
AIN1: Für den Anschluss des Türkontakts
AIN3: Für den Anschluss der Ausgangstaste
AIN2 und AIN4: Reserviert
485-: RS-485-Schnittstelle (reserviert)
485+: RS-485-Schnittstelle (reserviert)
12-V-Gleichspannungseingang: Stromversorgungseingang
Masse: Masse

3 Installationszubehör
① Montageschablone ② Montageplatte

Hinweis: Die Abmessungen der Montageplatte betragen 102,58 × 39,24 × 6,2 mm.

4 Installation
Hinweis: Einfamilienhaus-Türstation mit Video-Gegensprechfunktion unterstützt Aufputzmontage.
Bevor Sie beginnen:
- Achten Sie darauf, dass alle relevanten Geräte während der Montage ausgeschaltet sind.
- Werkzeuge, die Sie für die Montage vorbereiten müssen:

Bohrer (Ø 2,846) und Wasserwaage.

Aufputzmontage ohne Schutzabdeckung
1. Kleben Sie die Montageschablone an die Wand. Bohren Sie Schraubenlöcher entsprechend der Montageschablone.
   Entfernen Sie die Schablone von der Wand.
2. Befestigen Sie die Montageplatte entsprechend den Schraubenlöchern mit 4 mitgelieferten Schrauben an der Wand.
3. Installieren Sie die Einfamilienhaus-Türstation auf der Montageplatte. Befestigen Sie das Gerät mit der Feststellschraube auf der Montageplatte.

5 Konfiguration über das Internet
1 Geräteaktivierung über das Internet
Sie müssen das Gerät vor der Verwendung zuerst aktivieren. Legen Sie dazu ein starkes Passwort fest.
Standardparameter der Türstation sind wie folgt:
- Standard-IP-Adresse: 192.0.0.65.
- Standard-Port-Nr.: 80.
- Standard-Benutzername: admin.

1. Schalten Sie das Gerät ein und verbinden Sie es über das Netzwerkkabel mit dem Computer.
2. Geben Sie die IP-Adresse in die Adresszeile des Webbrowsers ein und drücken Sie Enter, um die Aktivierungsseite aufzurufen.

Hinweis: Computer und Gerät müssen sich im selben Subnetz befinden.
3. Erstellen Sie ein Passwort und geben Sie dieses in das Passwortfeld ein.
4. Bestätigen Sie das Kennwort.
5. Klicken Sie zum Aktivieren des Geräts auf OK.

Hinweis: Wenn das Gerät nicht aktiviert ist, können grundlegende Bedienung und Fernkonfiguration des Gerätes nicht durchgeführt werden.

2 Zugriff auf das Gerät über Webbrowser
1. Geben Sie in die Adresszeile des Browsers die IP-Adresse des Gerätes ein und drücken Sie zum Aufrufen der Anmeldeseite Enter.
2. Geben Sie den Benutzernamen und das Passwort ein und klicken Sie auf Anmelden.

3 Mit der Innenstation kommunizieren
Hinweis: Konfigurieren Sie die Raum-Nr. der Innenstation, die mit der Türstation des Einfamilienhauses verbunden ist. Einzelheiten können Sie dem Benutzerhandbuch der Innenstation mit Video-Gegensprechfunktion entnehmen.
1. Klicken Sie zum Aufrufen der Einstellungsseite auf Einstellungen → Gegensprechen → Zum Anrufen Taste drücken.
2. Legen Sie die Parameter fest.
   - Bearbeiten Sie die Anruf-Nr. für jede Taste. Sie können standardmäßig die Taste zum Anrufen von Raum 1 drücken.
   - Aktivieren Sie das Kontrollkästchen Anrufmanagement-Center, um die Taste Center anrufen einzustellen.

Hinweis: Wenn Sie das Kontrollkästchen Anrufmanagement-Center aktivieren und die Anruf-Nr. festlegen, hat das Anrufmanagement-Center Vorrang vor der Anruf-Nr.
3. Drücken Sie die Taste zum Anrufen der Innenstation.

4 Ausstellen einer Karte
1. Klicken Sie zum Aufrufen der entsprechenden Einstellungsseite auf Einstellungen → Zutrittskontrolle und Fahrstuhlüberwachung.
2. Klicken Sie auf Karte ausstellen. Zeigen Sie die Karte am Kartenlesebereich vor.
3. Bei Abschluss der Ausstellung erscheint ein Fenster auf der Einstellungsseite.

- Es werden nur Mifare-Karten unterstützt; zudem werden Mifare-Karten mit nicht standardmäßiger Form empfohlen.
- Über die Türstation der V-Serie können bis zu 10000 Karten ausgestellt und verwaltet werden. Sobald die Kartenanzahl die Obergrenze erreicht, erfolgt die Ansage (Es können keine weiteren Karten ausgestellt werden).

5 Tür entriegeln
Nach der Kartenausstellung können Sie die Tür durch Vorzeigen der ausgestellten Karte entriegeln.

Поставщик систем безопасности TELECAMERA.RU

Поставщик систем безопасности TELECAMERA.RU

DS-D100IMWF
Video Intercom Network Indoor Station

FRANÇAIS

Références du schéma

1 Apparence
① Écran d'affichage ② Microphone ③ Port de dépannage
④ interface réseau ⑤ Haut-parleur ⑥ Fente de carte TF
⑦ Terminal d'alarme ⑧ Borne d'alimentation

Remarque : Le port de débogage n'est utilisé que pour déboguer.

2 Câblage
Il y a 20 broches dans le terminal sur le panneau arrière de la station intérieure : 2 broches RS-485, 5 broches réservées, 4 sorties relais, 8 broches à entrée d'alarme et 1 broche de mise à la terre.

3 Installation
Le plateau de montage mural et le boîtier de jonction sont nécessaires pour installer la station intérieure dans le mur.
Les dimensions du boîtier de jonction doivent être 75 mm (largeur) × 75 mm (longueur) × 50 mm (profondeur).
Les dimensions du plateau de montage mural sont indiquées.
Avant de commencer :
1. Assurez-vous que l'appareil dans l'emballage est en bon état et que toutes les pièces d'assemblage sont incluses.
2. L'alimentation électrique supportée par la station intérieure est 12 VCC. Assurez-vous que votre alimentation électrique correspond à votre station intérieure.
3. Assurez-vous que l'équipement connexe est bien hors tension pendant l'installation.
4. Vérifiez la spécification du produit pour l'environnement d'installation.
5. Voici un exemple de montage mural avec boîtier de jonction.

Montage mural avec boîtier de jonction
1. Perforez un trou dans le mur. Les dimensions du trou doivent être 76 mm (largeur) × 76 mm (longueur) × 50 mm (profondeur).
2. Insérez le boîtier de jonction dans le trou perforé dans le mur.
3. Fixez le plateau de montage mural au boîtier de jonction avec 2 vis.
4. Accrochez la station intérieure au plateau de montage mural en la serrant fermement par insertion des crochets du plateau dans les fentes sur le panneau arrière de la station intérieure, avec le loquet de verrouillage verrouillé automatiquement.

Montage mural sans boîtier de jonction
1. Insérez 2 tubes à expansion dans le mur.
2. Fixez le plateau de montage mural au mur avec 2 vis.
3. Accrochez la station intérieure au plateau de montage mural en la serrant fermement par insertion des crochets du plateau dans les fentes sur le panneau arrière de la station intérieure, avec le loquet de verrouillage verrouillé automatiquement.

4 Premier pas
1 Activer la station intérieure
Vous devez activer l'appareil en programmant tout d'abord un mot de passe puissant avant de pouvoir l'utiliser.
1. Mettez l'appareil en marche. Il passera automatiquement sur la page d'activation.
2. Créez un mot de passe et confirmez.
3. Tapotez sur OK pour activer la station intérieure.

Remarque : Nous vous recommandons vivement de créer à votre discrétion un mot de passe robuste (en utilisant au moins 8 caractères comprenant au moins trois caractères parmi les catégories suivantes : lettres majuscules, lettres minuscules, chiffres et caractères spéciaux) afin de renforcer la sécurité de votre produit. Il est également recommandé de réinitialiser votre mot de passe régulièrement, en particulier dans les systèmes à haute sécurité. La réinitialisation mensuelle ou hebdomadaire du mot de passe permet de mieux protéger votre produit.

2 Configuration rapide
1. Choisissez la langue et tapotez sur Suivant.
2. Réglez les paramètres de réseau et tapotez sur Suivant.
   - Éditez les paramètres IP locale, Masque de sous-réseau et Passerelle.
   - En activant DHCP, l'appareil obtiendra automatiquement des paramètres de réseau.
3. Configurez la station intérieure et tapotez sur Suivant.
   a. Choisissez Type de station intérieure.
   b. Éditez Étage et N° de pièce.
4. Reliez les appareils concernés et tapotez sur Suivant. Si l'appareil et la station intérieure se trouvent sur le même LAN, l'appareil sera alors affiché dans la liste. Tapotez sur l'appareil ou entrez le n° de série pour effectuer la liaison.
   a. Tapotez sur la station intérieure dans la liste pour effectuer la liaison.
   b. Tapotez sur l'icône des réglages pour faire apparaître la page Réglages de réseau.
   c. Éditez manuellement les paramètres de réseau de la station intérieure ou activez DHCP pour obtenir automatiquement les paramètres de réseau.
   d. Facultatif : Activez Synchroniser la langue pour synchroniser la langue de la station de porte avec la station intérieure.
   e. Appuyez sur OK pour enregistrer les paramètres.
5. Tapotez sur Finir pour sauvegarder les réglages.

DS-D100IMWF
Video Intercom Network Indoor Station

PORTUGUÊS

Referências do diagrama

1 Apresentação
① Tela ② Microfone ③ Porta de depuração
④ Interface de rede ⑤ Alto-falante ⑥ Slot de cartão TF
⑦ Terminal de alarme ⑧ Terminal de alimentação

Observação: a porta de depuração é usada apenas para depuração.

2 Cabos
O terminal no painel traseiro da estação interna possui 20 pinos: 2 pinos RS-485, 5 pinos reservados, 4 saídas de relé, 8 pinos de entrada de alarme e 1 pino GND.

3 Instalação
A placa de montagem na parede e a caixa de embutir são necessárias para instalar a estação interna na parede.
A caixa de embutir deve medir 75 mm (largura) × 75 mm (comprimento) × 50 mm (profundidade).
O tamanho da placa de montagem na parede é mostrado.
Antes de começar:
1. Verifique se o dispositivo está em boas condições dentro da embalagem e se todas as peças de montagem estão incluídas.
2. A alimentação da estação interna é de 12 VCC. Verifique se a fonte de alimentação é adequada para a sua estação interna.
3. Certifique-se de que todos os equipamentos associados estejam desligados durante a instalação.
4. Verifique as especificações do produto para o ambiente de instalação.
5. Aqui é mostrada como exemplo a montagem na parede com a caixa de embutir.

Montagem na parede com caixa de embutir
1. Faça uma cavidade na parede. O tamanho da cavidade deve ser 76 mm (largura) × 76 mm (comprimento) × 50 mm (profundidade).
2. Insira a caixa de embutir na cavidade na parede.
3. Fixe a placa de montagem na parede na caixa de embutir com 2 parafusos.
4. Prenda bem a estação interna à placa de montagem na parede, inserindo os ganchos da placa nos encaixes no painel traseiro da estação interna e a trava será aplicada automaticamente.

Montagem na parede sem caixa de embutir
1. Insira duas buchas de expansão na parede.
2. Fixe a placa de montagem na parede com 2 parafusos.
3. Prenda bem a estação interna à placa de montagem na parede, inserindo os ganchos da placa nos encaixes no painel traseiro da estação interna e a trava será aplicada automaticamente.

4 Iniciando
1 Como ativar a estação interna
É necessário ativar o dispositivo primeiro com a definição de uma senha forte antes de usá-lo.
1. Ligue o equipamento. A página de ativação será exibida automaticamente.
2. Crie uma senha e confirme.
3. Clique em OK para ativar a estação interna.

Observação: Recomenda-se criar uma senha forte de sua preferência (contendo no mínimo 8 caracteres e que sejam, pelo menos, três das seguintes categorias: letras maiúsculas, letras minúsculas, números e caracteres especiais) para aumentar a segurança do seu produto. Recomendamos ainda que reconfigure regularmente a sua senha, especialmente no sistema de alta segurança; a redefinição de senha semanalmente ou mensalmente pode ajudar a proteger o seu produto.

2 Configuração rápida
1. Selecione o idioma em "Idioma" e clique em "Avançar".
2. Ajuste os parâmetros de rede e clique em "Avançar".
   - Edite os parâmetros IP local, Máscara de sub-rede e Gateway.
   - Habilite DHCP e o dispositivo validará os parâmetros de rede automaticamente.
3. Configure a estação interna e clique em "Avançar".
   a. Selecione o tipo de estação interna.
   b. Edite o andar e o número da sala.
4. Conecte os dispositivos relacionados e clique em "Avançar". Se o dispositivo e a estação interna estiverem conectados na mesma LAN, o dispositivo será exibido na lista. Clique no dispositivo ou insira o número de série para conectá-lo.
   a. Clique na estação de porta na lista para conectá-la.
   b. Clique no ícone de configuração para abrir a página "Configurações de rede".
   c. Edite os parâmetros de rede da estação de porta manualmente ou ative o DHCP para obtê-los automaticamente.
   d. Opcional: habilite "Sincronizar idioma" para sincronizar o idioma da estação de porta com a estação interna.
   e. Clique em OK para salvar as configurações.
5. Clique em "Terminar" para salvar as configurações.

DS-D100IMWF
Video Intercom Network Indoor Station

ESPAÑOL

Referencias del diagrama

1 Apariencia
① Pantalla ② Micrófono ③ Puerto de depuración
④ interfaz de red ⑤ Altavoz ⑥ Ranura para tarjeta TF
⑦ Terminal de alarma ⑧ Borne de alimentación

Nota: El puerto de depuración se utiliza únicamente para la depuración.

2 Cableado
Hay 20 clavijas en el terminal del panel trasero de la estación interior: 2 clavijas RS-485, 5 clavijas reservadas, 4 salidas de relé, 8 clavijas de entrada de alarma y 1 clavija de tierra.

3 Instalación
La placa de montaje en pared y la caja de empalmes son necesarias para instalar la estación interior en la pared.
Las dimensiones de la caja de empalmes deben ser de 75 mm (ancho) × 75 mm (longitud) × 50 mm (profundidad).
Se muestran las dimensiones de la placa de montaje en pared.
Antes de empezar:
1. Asegúrese de que el dispositivo del paquete esté en buenas condiciones y que todas las piezas de montaje estén incluidas.
2. La estación interior admite alimentación de 12 VCC. Compruebe que su fuente de alimentación coincida con la estación interior.
3. Asegúrese de que el equipo relacionado esté apagado durante la instalación.
4. Compruebe las especificaciones de producto para el entorno de instalación.
5. Aquí se toma el montaje en pared con caja de empalmes como ejemplo.

Montaje en pared con caja de empalmes
1. Cincele un orificio en la pared. El tamaño del orificio debe ser de 76 mm (ancho) × 76 mm (longitud) × 50 mm (profundidad).
2. Inserte la caja de empalmes en el orificio cincelado en la pared.
3. Fije la placa de montaje en pared a la caja de empalmes con 2 tornillos.
4. Enganche bien la estación interior a la placa de montaje en pared insertando los ganchos de la placa en las ranuras del panel trasero de la estación interior, momento en el que el cerrojo se cerrará automáticamente.

Montaje en pared sin caja de empalmes
1. Inserte 2 tubos de expansión en la pared.
2. Fije la placa de montaje a la pared con 2 tornillos.
3. Enganche bien la estación interior a la placa de montaje en pared insertando los ganchos de la placa en las ranuras del panel trasero de la estación interior, momento en el que el cerrojo se cerrará automáticamente.

4 Primeros pasos
1 Active la estación interior
Debe activar primero el dispositivo estableciendo una contraseña segura antes de usar el dispositivo.
1. Encienda el dispositivo. Accederá automáticamente a la página de activación.
2. Cree una contraseña y confírmela.
3. Toque Aceptar para activar la estación interior.

Nota: Le recomendamos que elija una contraseña segura (con un mínimo de 8 caracteres, incluyendo al menos tres de las siguientes categorías: mayúsculas, minúsculas, números y caracteres especiales) para aumentar la seguridad de su producto. Le recomendamos restablecer su contraseña regularmente, sobre todo en el sistema de alta seguridad, restablecerla mensual o semanalmente puede proteger mejor su producto.

2 Configuración rápida
1. Elija Idioma y toque Siguiente.
2. Ajuste los parámetros de red y toque Siguiente.
   - Edite los parámetros de IP local, Máscara de subred y Puerta de enlace.
   - Si habilita DHCP, el dispositivo recibirá automáticamente los parámetros de red.
3. Configure la estación interior y toque Siguiente.
   a. Elija el Tipo de estación interior.
   b. Edite el Piso y N.º de sala.
4. Vincule los dispositivos relacionados y toque Siguiente. Si el dispositivo y la estación interior están en la misma LAN, el dispositivo aparecerá en la lista. Toque el dispositivo o introduzca el n.º de serie para vincularlo.
   a. Toque la estación de puerta en la lista para vincularla.
   b. Toque el icono de ajustes para mostrar la página de Ajustes de red.
   c. Edite manualmente los parámetros de red de la estación de puerta o habilite DHCP para obtener automáticamente los parámetros de red.
   d. Opcional: Habilite Sincronizar idioma para sincronizar el idioma de la estación de puerta con la estación interior.
   e. Toque sobre OK para guardar los ajustes.
5. Toque Terminar para guardar los ajustes.

DS-D100IMWF
Video Intercom Network Indoor Station

DEUTSCH

Verweise auf Schaubilder

1 Aufbau
① Bildschirmanzeige ② Mikrofon ③ Debug-Anschluss
④ Netzwerkanschluss ⑤ Lautsprecher ⑥ TF-Kartensteckplatz
⑦ Alarm-Anschlussklemme ⑧ Anschlussklemme

Hinweis: Der Debugging-Anschluss wird nur für die Fehlersuche verwendet.

2 Anschlüsse
In der Klemme auf der Rückseite der Innenstation befinden sich 20 Steckkontakte: 2 x RS-485, 5 x reserviert, 4 x Relaisausgang, 8 x Alarmeingang und 1 x GND.

3 Installation
Zur Installation der Innenstation an der Wand werden die Wandmontageplatte und die Anschlussbox benötigt.
Die Abmessungen der Anschlussbox müssen 75 mm (Breite) x 75 mm (Länge) x 50 mm (Tiefe) betragen.
Die Abmessungen der Wandmontageplatte sind dargestellt.
Bevor Sie beginnen:
1. Achten Sie darauf, dass sich das Gerät in der Verpackung in gutem Zustand befindet und alle Montageteile enthalten sind.
2. Die Stromversorgung der Innenstation erfolgt über 12 VDC. Achten Sie darauf, dass die Stromversorgung mit dem Stromversorgungswerten der Innenstation übereinstimmt.
3. Achten Sie darauf, dass die Geräte während der Montage ausgeschaltet sind.
4. Überprüfen Sie die Produktspezifikation für die Installationsumgebung.
5. Hier dient die Wandmontage mit Kabelanschlussbox als Beispiel.

Wandmontage mit Kabelanschlussbox
1. Stemmen Sie eine Aussparung in die Wand. Die Größe der Aussparung muss 76 mm (Breite) x 76 mm (Länge) x 50 mm (Tiefe) betragen.
2. Stecken Sie den Kabelanschlussbox in die in die Wand gestemmte Aussparung.
3. Befestigen Sie die Wandmontageplatte mit 2 Schrauben an der Kabelanschlussbox.
4. Hängen Sie die Innenstation fest an die Wandmontageplatte, indem Sie die Plattenhaken in die Schlitze auf der Rückseite der Innenstation einsetzen. Die Verriegelungslausche wird dabei automatisch gesichert.

Wandmontage ohne Kabelanschlussbox
1. Stecken Sie 2 Dübel in die Wand.
2. Befestigen Sie die Wandmontageplatte mit 2 Schrauben an der Wand.
3. Hängen Sie die Innenstation fest an die Wandmontageplatte, indem Sie die Plattenhaken in die Schlitze auf der Rückseite der Innenstation einsetzen. Die Verriegelungslausche wird dabei automatisch gesichert.

4 Erste Schritte
1 Innenstation aktivieren
Sie müssen das Gerät vor der Verwendung zuerst aktivieren. Legen Sie dazu ein starkes Passwort fest.
1. Schalten Sie das Gerät ein. Die Aktivierungsseite wird automatisch aufgerufen.
2. Erstellen Sie ein Passwort und bestätigen Sie es.
3. Tippen Sie auf OK, um die Innenstation zu aktivieren.

Hinweis: Wir empfehlen dringend, dass Sie ein starkes Passwort eigener Wahl erstellen (mindestens 8 Zeichen, einschließlich mindestens drei der folgenden Kategorien: Großbuchstaben, Kleinbuchstaben, Ziffern und Sonderzeichen), um die Sicherheit Ihres Produkts zu erhöhen. Wir empfehlen weiterhin, dass Sie Ihr Passwort regelmäßig monatlich oder wöchentlich zurücksetzen, insbesondere im Hochsicherheitssystem, um die Sicherheit Ihres Produkts zu erhöhen.

2 Schnelle Konfiguration
1. Wählen Sie Sprache und tippen Sie auf Weiter.
2. Stellen Sie die Netzwerkparameter ein und tippen Sie auf Weiter.
   - Bearbeiten Sie lokale IP, Subnetzmaske und Gateway-Parameter.
   - Aktivieren Sie DHCP. Das Gerät erhält automatisch Netzwerkparameter.
3. Konfigurieren Sie die Innenstation und tippen Sie auf Weiter.
   a. Wählen Sie den Typ der Innenstation.
   b. Bearbeiten Sie die Etage und Zimmernummer.
4. Verknüpfen Sie zugehörige Geräte und tippen Sie auf Weiter. Wenn sich Gerät und Innenstation im selben LAN befinden, wird das Gerät in der Liste angezeigt. Tippen Sie auf das Gerät oder geben Sie die Seriennummer zum Verknüpfen ein.
   a. Tippen Sie zum Verknüpfen auf die Türstation in der Liste.
   b. Tippen Sie auf zum Aufrufen der Seite mit den Netzwerkeinstellungen auf das Einstellungssymbol.
   c. Bearbeiten Sie die Netzwerkparameter der Türstation manuell oder aktivieren Sie DHCP zum automatischen Abrufen der Netzwerkparameter.
   d. Optional: Aktivieren Sie „Sprache synchronisieren", um die Sprache der Türstation mit der Innenstation zu synchronisieren.
   e. Tippen Sie auf OK, um die Einstellungen zu speichern.
5. Tippen Sie zum Speichern der Einstellungen auf „Fertig stellen".

Поставщик систем безопасности TELECAMERA.RU

Поставщик систем безопасности TELECAMERA.RU

DS-D100IKWF
Video Intercom Network Bundle

HiWatch by HIKVISION

DS-D100IPF — ITALIANO
Video Intercom Villa Door Station

Riferimento schemi

1 Aspetto
1 Microfono 2 Telecamera 3 Indicatore 4 Pulsante 5 Area di lettura schede
6 Altoparlante 7 Terminali 8 Porta di debugging 9 MANOMISSIONE
10 Vite di arresto 11 Slot per scheda TF 12 Interfaccia di rete

Nota: la porta di debugging serve solo per il debugging.

Descrizione degli indicatori
Sblocco: verde Chiamata: arancione Comunicazione: bianco

2 Terminale e cablaggio
NC: Uscita relè serratura porta (NC)
NA: Uscita relè serratura porta (NA)
COM: Interfaccia comune
AIN1: Per l'accesso del contatto della porta
AIN3: Per l'accesso del pulsante d'uscita
AIN2 e AIN4: Riservato
485-: Interfaccia RS-485 (riservata)
485+: Interfaccia RS-485 (riservata)
Ingresso 12 V CC: Ingresso alimentatore
Terra: Messa a terra

3 Accessori per l'installazione
1 Dima di foratura 2 Piastra di montaggio

Nota: Le dimensioni della piastra di montaggio sono 102,58 mm × 39,24 mm × 6,2 mm.

4 Installazione
Nota: La postazione del videocitofono per porta della villa supporta il montaggio su superficie.
Prima di cominciare:
● Verificare che durante l'installazione tutte le apparecchiature correlate siano spente.
● Attrezzi da preparare per l'installazione:
Trapano (ø2.846) e gradiometro.

Montaggio su superficie senza schermo protettivo
1. Fissare la dima di foratura alla parete. Praticare i fori per le viti in base alla dima di foratura. Rimuovere la dima dalla parete.
2. Fissare la piastra di montaggio alla parete utilizzando le 4 viti fornite in dotazione in base ai fori praticati.
3. Installare la postazione porta per villa sulla piastra di montaggio. Fissare il dispositivo sulla piastra di montaggio con la vite di arresto.

5 Configurazione tramite Web
1 Attivazione del dispositivo tramite Web
Per potere utilizzare il dispositivo, occorre per prima cosa attivarlo impostando una password sicura.
I parametri predefiniti della postazione porta sono i seguenti:
● Indirizzo IP predefinito: 192.0.0.65.
● Numero di porta predefinito: 80.
● Nome utente predefinito: admin.
1. Accendere il dispositivo e collegarlo al computer con il cavo di rete.
2. Inserire l'indirizzo IP nella barra degli indirizzi del browser web, quindi fare clic su Invio per accedere alla pagina di attivazione.

Nota: Il computer e il dispositivo devono trovarsi nella stessa sottorete.

3. Creare una password e inserirla nel campo corrispondente.
4. Confermare la password.
5. Fare clic su OK per attivare il dispositivo.

Nota: Quando il dispositivo non è attivato, le operazioni di base e la configurazione remota non possono essere eseguite.

2 Accesso al dispositivo tramite browser web
1. Inserire l'indirizzo IP del dispositivo di rete nella barra degli indirizzi del browser, quindi premere il tasto Invio per accedere alla pagina di accesso.
2. Inserire il nome utente e la password, quindi fare clic su Accedi.

3 Comunicazione con la postazione interna
Nota: Configurare il numero di stanza della postazione interna collegata alla postazione porta della villa. Consultare il manuale utente della postazione interna del videocitofono per i dettagli.
1. Fare clic su Impostazioni → Videocitofono → premere il tasto di chiamata per accedere alla pagina delle impostazioni.
2. Impostare i parametri.
   - Modificare il numero di chiamata di ciascun tasto. Come impostazione predefinita, è possibile premere il tasto per chiamare la stanza 1.
   - Controllare il Centro gestione chiamate per impostare il tasto di chiamata del centro.

Nota: Se si seleziona il Centro gestione chiamate e imposta il numero di chiamata, la chiamata sul centro gestione dispone di privilegi superiori del numero di chiamata.

3. Premere il tasto per chiamare la postazione interna.

4 Emissione di schede
1. Fare clic su Impostazioni → Controllo accessi e Controllo ascensore per accedere alla pagina delle impostazioni corrispondenti.
2. Fare clic su Emetti scheda. Appoggiare la scheda sull'area di lettura schede.
3. Quando l'emissione è completata, sarà visualizzata una finestra sulla pagina delle impostazioni.

● Sono supportate solo schede Milfare e si raccomanda di utilizzare solo schede Milfare di forma non standardizzata.
● È possibile emettere fino a 10000 schede e gestirle con la postazione per porta serie V. Sarà udibile un messaggio (Non possono essere emesse altre schede) quando il numero di schede emesse supera il limite.

5 Apertura della porta
Una volta emessa una scheda, è possibile aprire la porta tramite la scheda emessa.

DS-D100IPF — ČEŠTINA
Video Intercom Villa Door Station

Odkazy na schéma

1 Vzhled
1 Mikrofon 2 Kamera 3 Indikátor 4 Tlačítko 5 Oblast čtení karty
6 Reproduktor 7 Svorky 8 Ladicí port 9 Detektor sabotáže
10 Stavěcí šroub 11 Slot pro kartu TF 12 Síťové rozhraní

Poznámka: Ladicí port se používá jen k ladění.

Popis indikátoru
Odemknout: zelená Volání: oranžová Komunikace: bílá

2 Svorka a zapojení
NC: Reléový výstup zámku dveří (NC)
NO: Reléový výstup zámku dveří (NO)
COM: Konektor Common Interface
AIN1: Pro přístup dveřního kontaktu
AIN3: Pro přístup tlačítka odchodu
AIN2 a AIN4: Vyhrazeno
485-: Rozhraní RS-485 (vyhrazeno)
485+: Rozhraní RS-485 (vyhrazeno)
VSTUP 12 V: Vstup napájení
GND: Uzemnění

3 Příslušenství pro instalaci
1 Montážní šablona 2 Montážní deska

Poznámka: Rozměry montážní desky jsou 102,58 mm × 39,24 mm × 6,2 mm.

4 Montáž
Poznámka: Dveřní stanice videointerkomu Villa je určena k povrchové montáži.
Dříve než začnete:
● Ujistěte se, že veškerá příslušná zařízení jsou během instalace vypnutá.
● Nástroje, které si musíte připravit na instalaci:
Vrták (ø 2,846) a sklonoměr.

Povrchová montáž bez ochranného štítu
1. Připevněte montážní desku na stěnu. Vyvrtejte otvory podle montážní šablony. Sejměte šablonu ze stěny.
2. Zajistěte montážní desku na stěně 4 dodanými šrouby v příslušných otvorech na šrouby.
3. Instalujte dveřní stanici Villa na montážní šablonu. Připevněte zařízení na montážní šablonu stavěcím šroubem.

5 Konfigurace po internetu
1 Aktivace zařízení po internetu
Před použitím zařízení je nejprve nutné provést jeho aktivaci nastavením silného hesla.
Výchozí parametry dveřní stanice jsou tyto:
● Výchozí IP adresa: 192.0.0.65.
● Výchozí č. portu: 80
● Výchozí uživatelské jméno: admin
1. Zapněte zařízení a pomocí síťového kabelu je připojte k počítači.
2. Do adresního řádku webového prohlížeče zadejte IP adresu a kliknutím na Enter otevřete aktivační stránku.

Poznámka: Počítač a zařízení by měly být připojeny do stejné podsítě.

3. Vytvořte heslo a zadejte je do pole pro heslo.
4. Potvrďte heslo.
5. Pro aktivaci zařízení klikněte na tlačítko OK.

Poznámka: Pokud zařízení není aktivováno, nelze provádět základní operace ani vzdálenou konfiguraci zařízení.

2 Přístup k zařízení z webových prohlížečů
1. Do adresního řádku prohlížeče zadejte IP adresu zařízení a stiskněte klávesu Enter. Otevře se stránka pro přihlášení.
2. Zadejte uživatelské jméno a heslo a klikněte na tlačítko Přihlásit.

3 Komunikace s vnitřní stanicí
Poznámka: Nastavte číslo místnosti vnitřní stanice, která je připojena k dveřní stanici Villa. Podrobnosti najdete v návodu k použití vnitřní stanice s modulem pro videokomunikaci.
1. Klikněte na možnost Nastavení → Interkom → Volání stisknutím tlačítka. Otevře se stránka nastavení.
2. Nastavte parametry.
   - Upravte č. volání pro každé tlačítko. Ve výchozím nastavení můžete stisknutím tlačítka volat místnost 1.
   - Zaškrtněte Centrum správy hovorů a nastavte centrum volání stisknutím tlačítka.

Poznámka: Pokud zaškrtnete Centrum správy hovorů a nastavíte také č. volání, centrum správy volání bude mít vyšší oprávnění než č. volání.

3. Stisknutím tlačítka můžete volat vnitřní stanici.

4 Vydání karty
1. Klikněte na Nastavení → Řízení přístupu a ovládání výtahu a otevřete příslušnou stránku nastavení.
2. Klikněte na Vydat kartu. Vložte kartu do oblasti čtení karty.
3. Po dokončení vydávání se otevře okno se stránkou nastavení.

● Podporována je pouze karta Mifare a doporučuje se karta Mifare nestandardního tvaru.
● Dveřní stanice řady V mohou vydat a spravovat až 10 000 karet. Pokud počet vydaných karet překročí horní limit, může zaznít hlasová výzva (Nelze vydat další karty.).

5 Odemknutí dveří
Po vydání karet můžete dveře odemknout předložením vydané karty.

DS-D100IPF — POLSKI
Video Intercom Villa Door Station

Opis diagramu

1 Elementy urządzenia
1 Mikrofon 2 Kamera 3 Wskaźnik 4 Przycisk 5 Czytnik kart
6 Głośnik 7 Zaciski 8 Złącze do debugowania 9 Zabezpieczenie antysabotażowe
10 Śruba ustalająca 11 Gniazdo karty TF 12 złącze sieciowe

Uwaga: Złącze debugowania jest używane wyłącznie do debugowania.

Opis wskaźników
Odblokuj: zielony Połączenie: pomarańczowy Komunikacja: biały

2 Zaciski i okablowanie
NC: wyjście przekaźnika zamka drzwi (rozwierne)
NO: wyjście przekaźnika zamka drzwi (zwierne)
COM: interfejs wspólny
AIN1: dostęp do stykowego czujnika drzwiowego
AIN3: dostęp do przycisku wyjścia
AIN2 i AIN4: zarezerwowane
485-: złącze RS-485 (zarezerwowane)
485+: złącze RS-485 (zarezerwowane)
12 VDC IN: wejście zasilacza
GND: masa

3 Akcesoria instalacyjne
1 Szablon montażowy 2 Płyta montażowa

Uwaga: Płyta montażowa ma wymiary 102,58 mm × 39,24 mm × 6,2 mm.

4 Instalacja
Uwaga: Panel wejściowy z wideodomofonem jest przystosowany do montażu natynkowego.
Zanim rozpoczniesz:
● Upewnij się, że podczas instalacji zasilanie powiązanego wyposażenia jest wyłączone.
● Przed instalacją przygotuj następujące narzędzia:
wiertło (ø 2,846) i poziomica.

Montaż natynkowy bez osłony
1. Przymocuj szablon montażowy do ściany. Wywierć otwory na wkręty zgodnie z szablonem montażowym. Usuń szablon ze ściany.
2. Przymocuj płytę montażową do ściany czterema dostarczonymi wkrętami, umieszczając je w odpowiednich otworach.
3. Przymocuj panel wejściowy willi do płyty montażowej. Przymocuj urządzenie do płyty montażowej śrubą ustalającą.

5 Konfiguracja internetowa
1 Internetowa aktywacja urządzenia
Przed użyciem urządzenia należy je aktywować, ustawiając silne hasło dla urządzenia.
Domyślne parametry panelu wejściowego są następujące:
● Domyślny adres IP: 192.0.0.65.
● Domyślny numer portu: 80.
● Domyślna nazwa użytkownika: admin.
1. Włącz zasilanie urządzenia i połącz je z komputerem za pomocą przewodu sieciowego.
2. Wprowadź adres IP na pasku adresu przeglądarki internetowej, a następnie naciśnij klawisz Enter, aby wyświetlić stronę aktywacji.

Uwaga: komputer i urządzenie powinny należeć do tej samej podsieci.

3. Utwórz hasło i wprowadź je w odpowiednim polu.
4. Potwierdź hasło.
5. Kliknij przycisk OK, aby aktywować urządzenie.

Uwaga: Jeżeli urządzenie nie zostanie aktywowane, wykonywanie podstawowych operacji i zdalne konfigurowanie urządzenia nie będzie możliwe.

2 Dostęp do urządzenia przy użyciu przeglądarki internetowej
1. Wprowadź adres IP urządzenia na pasku adresu przeglądarki i naciśnij klawisz Enter, aby wyświetlić stronę logowania.
2. Wprowadź nazwę użytkownika i hasło, a następnie kliknij przycisk Zaloguj.

3 Komunikacja z panelem wewnętrznym
Uwaga: Należy skonfigurować numer lokalu panelu wewnętrznego powiązanego z panelem wejściowym willi. Aby uzyskać więcej informacji, skorzystaj z Podręcznika użytkownika panelu wewnętrznego wideodomofonu.
1. Kliknij Ustawienia > Domofon i naciśnij przycisk połączenia, aby wyświetlić stronę ustawień.
2. Ustaw parametry.
   - Edytuj numer połączenia dla każdego przycisku. Domyślnie naciśnięcie przycisku spowoduje nawiązanie połączenia z pokojem 1.
   - Zaznacz pole wyboru Centrum zarządzania połączeniami, aby ustawić centrum połączeń dla przycisku.

Uwaga: Po zaznaczeniu pola wyboru centrum zarządzania połączeniami i ustawieniu numeru połączenia centrum ma wyższy priorytet niż ten numer.

3. Naciśnij przycisk, aby ustanowić połączenie z panelem wewnętrznym.

4 Wystawienie karty
1. Kliknij Ustawienia > Kontrola dostępu i sterowanie windą, aby wyświetlić odpowiednią stronę ustawień.
2. Kliknij przycisk Wystaw kartę. Zbliż kartę do czytnika.
3. Po zakończeniu wystawiania na stronie ustawień zostaną wyświetlone okna podręczne.

● Obsługiwane są tylko karty Mifare. Zalecane są karty Mifare o niestandardowym kształcie.
● Panel wejściowy z serii V umożliwia wystawienie i zarządzanie aż 10 000 kart. Gdy liczba wystawionych kart przekroczy górną granicę, wyemitowany zostanie komunikat głosowy (nie można wystawić kolejnych kart).

5 Odblokowanie drzwi
Po wystawieniu kart można odblokować drzwi przy użyciu tych kart.

DS-D100IPF — NEDERLANDS
Video Intercom Villa Door Station

Schemaverwijzingen

1 Uiterlijk
1 Microfoon 2 Camera 3 Pictogram 4 Toets 5 Kaartleesgedeelte
6 Luidspreker 7 Aansluitingen 8 Poort voor debuggen 9 MANIPULATIE
10 Stelschroef 11 Sleuf TF-kaart 12 Netwerkinterface

Opmerking: Foutopsporingspoort wordt alleen gebruikt voor foutopsporing.

Indicatorbeschrijving
Ontgrendelen: Groen Bellen: Oranje Communiceren: Wit

2 Aansluitingen en bedrading
NC: Uitgang deurslotrelais (NC)
NO: Uitgang deurslotrelais (NO)
COM: Gemeenschappelijke interface
AIN1: Voor toegang tot deurcontact
AIN3: Voor toegang tot verlaatknop
AIN2 & AIN4: Gereserveerd
485-: RS-485-interface (gereserveerd)
485+: RS-485-interface (gereserveerd)
12 V DC IN: Voedingsingang
GND: Aarding

3 Installatie-accessoire
1 Montagemal 2 Montageplaat

Opmerking: De afmetingen van de montageplaat zijn 102,58 mm × 39,24 mm × 6,2 mm.

4 Installatie
Opmerking: De video-intercom van het deurstation van de villa ondersteunt oppervlaktebevestiging.
Voordat u begint:
● Zorg ervoor dat alle bijbehorende apparatuur tijdens de installatie is uitgeschakeld.
● Gereedschap dat u nodig hebt voor de installatie:
Boor (ø 2,846) en gradiënt.

Opbouwmontage zonder beschermend schild
1. Plak de montagesjabloon tegen de muur. Boor schroefgaten volgens de montagesjabloon. Verwijder de sjabloon van de muur.
2. Bevestig de montageplaat aan de muur met de 4 meegeleverde schroeven in overeenstemming met de schroefgaten.
3. Installeer het deurstation van de villa op de montageplaat. Bevestig het apparaat aan de montageplaat met behulp van de stelschroef.

5 Configuratie via het web
1 Apparaat activeren via het web
U moet het apparaat eerst activeren door er een sterk wachtwoord voor in te stellen voordat u het apparaat kunt gebruiken.
Standaardparameters van het deurstation zijn als volgt:
● Standaard IP-adres: 192.0.0.65.
● Standaard poortnr.: 80.
● Standaard gebruikersnaam: admin.
1. Schakel het apparaat in en sluit het apparaat met een netwerkkabel aan op de computer.
2. Voer het IP-adres in de adresbalk van de webbrowser in en druk op Enter om de activeringspagina te openen.

Opmerking: de computer en het apparaat moeten tot hetzelfde subnet behoren.

3. Maak een wachtwoord aan en voer deze in het wachtwoordveld in.
4. Bevestig het wachtwoord.
5. Klik op OK om het apparaat te activeren.

Opmerking: Als het apparaat niet is geactiveerd, kunnen de basisbediening en externe configuratie van het apparaat niet worden uitgevoerd.

2 Toegang tot het apparaat via webbrowsers
1. Voer in de adresbalk van de browser het IP-adres van het apparaat in en druk op Enter om de inlogpagina te openen.
2. Voer de gebruikersnaam en het wachtwoord in en klik op Inloggen.

3 Communiceren met binnenstation
Opmerking: Configureer het kamernr. van het binnenstation dat is gekoppeld aan het deurstation van de villa. Raadpleeg Gebruikershandleiding van video-intercom binnenstation voor meer informatie.
1. Klik op Instellingen → Intercom → Druk op de bel om de instellingenpagina te openen.
2. Stel de parameters in.
   - Bewerk oproepnr. voor elke knop. U kunt standaard op de toets drukken om kamer 1 op te roepen.
   - Vink Beheerderscentrum bellen aan om de knop voor het callcenter in te stellen.

Opmerking: Als u Beheerderscentrum bellen aanvinkt en tevens het oproepnr. instelt, heeft het beheerderscentrum bellen een hogere prioriteit dan oproepnr.

3. Druk op de knop om het binnenstation te bellen.

4 Pas uitgeven
1. Klik op Instellingen → Toegangscontrole en Liftcontrole om de bijbehorende instellingenpagina te openen.
2. Klik op Pas uitgeven. Houd de pas bij de kaartlezer.
3. Wanneer de uitgifte is voltooid, verschijnen de vensters op de instellingenpagina.

● Alleen Mifare-kaarten worden ondersteund en een Mifare-kaart met niet-standaard vorm wordt aanbevolen.
● Het deurstation van de serie V kan maximaal 10000 kaarten afgeven en beheren. U hoort een spraakmelding (Er kunnen geen passen meer worden uitgegeven.) wanneer het aantal uitgegeven passen de bovengrens overschrijdt.

5 Deur ontgrendelen
Na het uitgeven van passen kunt u de deur ontgrendelen door de uitgegeven pas te presenteren.

Поставщик систем безопасности TELECAMERA.RU

Поставщик систем безопасности TELECAMERA.RU

DS-D100IMWF
Video Intercom Network Indoor Station

ITALIANO

Riferimento schemi

1 Aspetto
① Display ② Microfono ③ Porta di debugging
④ Interfaccia di rete ⑤ Altoparlante ⑥ Slot per scheda TF
⑦ Terminale di allarme ⑧ Terminale di alimentazione

Nota: La porta di debugging è utilizzata unicamente per il debugging.

2 Cablaggio
La morsettiera nel pannello posteriore della stazione interna comprende 20 pin: 2 pin RS-485, 5 pin riservati, 4 pin per le uscite dei relè, 8 pin di ingresso degli allarmi e 1 pin GND per la messa a terra.

3 Installazione
La piastra di montaggio a parete e la scatola di derivazione sono necessarie per l'installazione della stazione interna a parete.
Le dimensioni della scatola di derivazione devono essere le seguenti: 75 mm (larghezza) × 75 mm (lunghezza) × 50 mm (profondità).
Le dimensioni della piastra di montaggio a parete devono corrispondere a quelle indicate nella figura.
Prima di cominciare:
1. Assicurarsi che il dispositivo e l'imballaggio siano in buone condizioni e che siano presenti tutte le parti necessarie per l'assemblaggio.
2. La stazione interna supporta un'alimentazione di 12 V CC. Assicurarsi che l'alimentazione presente nell'ambiente di installazione corrisponda a quella indicata sulla stazione interna.
3. Verificare che durante l'installazione tutte le apparecchiature correlate siano spente.
4. Controllare che le specifiche del prodotto siano compatibili con l'ambiente di installazione.
5. In questo caso, prendiamo come esempio il montaggio a parete con scatola di derivazione.

★ Montaggio a parete con scatola di derivazione
1. Realizzare un foro nella parete. Le dimensioni del foro devono essere le seguenti: 76 mm (larghezza) × 76 mm (lunghezza) × 50 mm (profondità).
2. Inserire la scatola di derivazione nel foro realizzato sulla parete.
3. Fissare la piastra di montaggio a parete alla scatola di derivazione utilizzando 2 viti.
4. Fissare saldamente la stazione interna sulla piastra di montaggio a parete, inserendo i ganci presenti sulla piastra nelle fessure corrispondenti sul pannello posteriore della stazione interna; una volta in posizione, la chiusura di sicurezza si bloccherà automaticamente.

★ Montaggio a parete senza scatola di derivazione
1. Inserire 2 tasselli nella parete.
2. Fissare la piastra di montaggio sulla parete utilizzando 2 viti.
3. Fissare saldamente la stazione interna sulla piastra di montaggio a parete, inserendo i ganci presenti sulla piastra nelle fessure corrispondenti sul pannello posteriore della stazione interna; una volta in posizione, la chiusura di sicurezza si bloccherà automaticamente.

4 Operazioni preliminari
① Stazione interna attiva
Per potere utilizzare il dispositivo, occorre per prima cosa attivarlo impostando una password sicura.
1. Accendere il dispositivo. La pagina di attivazione si aprirà automaticamente.
2. Creare una password e confermarla.
3. Toccare OK per attivare la stazione interna.

Nota: Si consiglia vivamente di creare una password complessa (utilizzando almeno 8 caratteri, con almeno tre delle seguenti categorie: lettere maiuscole, lettere minuscole, numeri e caratteri speciali) per rafforzare la protezione del prodotto. Si consiglia di modificare con regolarità la password, soprattutto nei sistemi ad alta sicurezza: la modifica mensile o settimanale è in grado di proteggere meglio il prodotto.

② Configurazione rapida
1. Scegliere una lingua e toccare Avanti.
2. Impostare i parametri di rete e toccare Avanti.
   - Modificare l'IP locale, la maschera di sottorete e i parametri del gateway.
   - Abilitando il DHCP, il dispositivo imposterà automaticamente i parametri di rete.
3. Configurare la stazione interna e toccare Avanti.
   a. Selezionare il tipo di stazione interna.
   b. Modificare il numero del piano e della stanza.
4. Collegare i relativi dispositivi e toccare Avanti. Se il dispositivo e la stazione interna sono collegati alla stessa rete LAN, il dispositivo verrà visualizzato nell'elenco dei dispositivi. Toccare il dispositivo corrispondente o immettere il numero di serie per collegare il dispositivo.
   a. Toccare il videocitofono corrispondente nell'elenco per collegarlo.
   b. Toccare l'icona delle impostazioni per visualizzare la pagina delle impostazioni di rete.
   c. Modificare manualmente i parametri di rete del videocitofono, oppure abilitare il DHCP per impostare automaticamente i parametri di rete.
   d. Opzionale: Abilitare la funzione di sincronizzazione della lingua per sincronizzare la lingua del videocitofono con quella della stazione interna.
   e. Toccare OK per salvare le impostazioni.
5. Toccare Termina per salvare le impostazioni.

DS-D100IMWF
Video Intercom Network Indoor Station

ČEŠTINA

Odkazy na schéma

1 Vzhled
① Obrazovka displeje ② Mikrofon ③ Ladicí port
④ Síťové rozhraní ⑤ Reproduktor ⑥ Slot pro kartu TF
⑦ Svorka alarmu ⑧ Napájecí terminál

Poznámka: Ladicí port se používá pouze k ladění.

2 Zapojení
Na svorkovnici na zadním panelu vnitřní stanice se nachází 20 pinů: 2 piny RS-485, 5 vyhrazených pinů, 4 reléové výstupy, 8 pinů vstupu alarmu a 1 pin GND.

3 Montáž
K montáži vnitřní stanice na zeď je vyžadována nástěnná montážní deska a rozvodná skříňka.
Rozvodná skříňka musí mít rozměry 75 mm (šířka) × 75 mm (délka) × 50 mm (hloubka).
Rozměry nástěnné montážní desky jsou znázorněny na obrázku.
Dříve než začnete:
1. Ujistěte se, zda je zařízení v balení v dobrém stavu a zda jsou přítomny všechny dodávané součásti.
2. Vnitřní stanice podporuje napájecí napětí 12 V stejnosm. Ujistěte se, zda se napětí používaného zdroje shoduje s napájecím napětím vnitřní stanice.
3. Během instalace se ujistěte, že všechna související zařízení jsou vypnutá.
4. Zkontrolujte technické údaje výrobku podle instalačního prostředí.
5. Zde je jako příklad uvedena nástěnná montáž s rozvodnou skříňkou.

★ Nástěnná montáž s rozvodnou skříňkou
1. Vysekejte otvor do zdi. Otvor musí mít rozměry 76 mm (šířka) × 76 mm (délka) × 50 mm (hloubka).
2. Do vysekaného otvoru ve zdi vložte rozvodnou skříňku.
3. K rozvodné skříňce připevněte nástěnnou montážní desku pomocí 2 šroubů.
4. Vnitřní stanici pevně spojte s nástěnnou montážní deskou: zasuňte háky v desce do otvorů na zadním panelu vnitřní stanice. Přitom dojde k automatické aretaci západky.

★ Nástěnná montáž bez rozvodné skříňky
1. Vložte do stěny 2 hmoždinky.
2. Pomocí 2 šroubů připevněte montážní desku ke stěně.
3. Vnitřní stanici pevně spojte s nástěnnou montážní deskou: zasuňte háky v desce do otvorů na zadním panelu vnitřní stanice. Přitom dojde k automatické aretaci západky.

4 Začínáme
① Aktivujte vnitřní stanici
Před použitím zařízení je nejprve nutné provést jeho aktivaci nastavením silného hesla.
1. Zapněte zařízení. Automaticky se zobrazí aktivační stránka.
2. Vytvořte heslo a potvrďte je.
3. Aktivujte vnitřní stanici klepnutím na tlačítko OK.

Poznámka: Důrazně doporučujeme zvýšit zabezpečení výrobku silným heslem dle vlastní volby (s použitím nejméně 8 znaků a s využitím nejméně tří z následujících kategorií: velká písmena, malá písmena, číslice a speciální znaky). Doporučujeme také, abyste heslo pravidelně měnili, zvláště v systémech s vysokým zabezpečením. Změna hesla jednou za měsíc nebo za týden lépe ochrání váš výrobek.

② Rychlá konfigurace
1. Vyberte požadovaný jazyk a klepněte na tlačítko Další.
2. Nastavte parametry sítě a klepněte na tlačítko Další.
   - Upravte parametry Místní IP adresa, Maska podsítě a Brána.
   - Povolte protokol DHCP – zařízení obdrží parametry sítě automaticky.
3. Proveďte konfigurace vnitřní stanice a klepněte na tlačítko Další.
   a. Vyberte typ vnitřní stanice.
   b. Upravte číslo podlaží a místnosti.
4. Propojte související zařízení a klepněte na tlačítko Další. Pokud se toto zařízení a vnitřní stanice nacházejí ve stejné síti LAN, zařízení se zobrazí v seznamu. Klepnutím na zařízení nebo zadáním jeho sériového čísla je propojíte.
   a. Propojte dveřní stanici klepnutím na její název v seznamu.
   b. Klepnutím na ikonu nastavení automaticky otevřete stránku Nastavení sítě.
   c. Upravte parametry sítě dveřní stanice manuálně nebo povolte protokol DHCP, čímž budou parametry sítě získány automaticky.
   d. Volitelné: Aktivací funkce Synchronizovat jazyk synchronizujete jazyk dveřní stanice s vnitřní stanicí.
   e. Uložte nastavení klepnutím na tlačítko OK.
5. Uložte nastavení klepnutím na tlačítko Dokončit.

DS-D100IMWF
Video Intercom Network Indoor Station

POLSKI

Opis diagramu

1 Elementy urządzenia
① Ekran wyświetlacza ② Mikrofon ③ Złącze do debugowania
④ złącze sieciowe ⑤ Głośnik ⑥ Gniazdo karty TF
⑦ Terminal alarmowy ⑧ Złącze zasilania

Uwaga: Złącze do debugowania jest używane tylko do debugowania.

2 Połączenia
W złączu na tylnej ścianie panelu wewnętrznego uwzględniono 20 końcówek: 2 końcówki RS-485, 5 końcówek zarezerwowanych, 4 końcówki wyjść przekaźnikowych, 8 końcówek wejść alarmowych i 1 końcówka masy (GND).

3 Instalacja
Do montażu panelu wewnętrznego na ścianie wymagana jest płyta montażowa i puszka przyłączowa.
Wymiary puszki przyłączowej powinny wynosić 75 mm (szerokość) × 75 mm (długość) × 50 mm (głębokość).
Przedstawiono wymiary płyty do montażu ściennego.
Zanim rozpoczniesz:
1. Upewnij się, że urządzenie w pakiecie nie jest uszkodzone i dostarczono wszystkie części montażowe.
2. Napięcie zasilania panelu wewnętrznego wynosi 12 V DC. Upewnij się, że zasilanie jest zgodne z parametrami znamionowymi panelu wewnętrznego.
3. Podczas montażu wszystkie powiązane urządzenia powinny być odłączone od zasilania.
4. Sprawdź specyfikację produktu dla środowiska instalacji.
5. Na przykładzie przedstawiono montaż ścienny z puszką przyłączową.

★ Montaż ścienny z puszką przyłączową
1. Wykonaj wnękę w ścianie. Wymiary wnęki powinny wynosić 76 mm (szerokość) × 76 mm (długość) × 50 mm (głębokość).
2. Umieść puszkę przyłączową we wnęce wykonanej w ścianie.
3. Przymocuj płytę do montażu ściennego do puszki przyłączowej dwiema śrubami.
4. Zawieś panel wewnętrzny na płycie do montażu ściennego, wsuwając zaczepy płyty w szczeliny na tylnej ścianie panelu wewnętrznego (zatrzask zostanie automatycznie zablokowany).

★ Montaż ścienny bez puszki przyłączowej
1. Umieść w ścianie 2 kołki rozporowe.
2. Przymocuj płytę do montażu ściennego do ściany dwiema śrubami.
3. Zawieś panel wewnętrzny na płycie do montażu ściennego, wsuwając zaczepy płyty w szczeliny na tylnej ścianie panelu wewnętrznego (zatrzask zostanie automatycznie zablokowany).

4 Wprowadzenie
① Aktywuj panel wewnętrzny
Przed użyciem urządzenia należy je aktywować, ustawiając silne hasło dla urządzenia.
1. Włącz zasilanie urządzenia. Automatycznie zostanie wyświetlona strona aktywacji.
2. Utwórz hasło i potwierdź je.
3. Naciśnij przycisk OK, aby aktywować panel wewnętrzny.

Uwaga: Zalecane jest utworzenie własnego silnego hasła (co najmniej osiem znaków należących do co najmniej trzech z następujących kategorii: wielkie litery, małe litery, cyfry i znaki specjalne) w celu zapewnienia lepszej ochrony urządzenia. Zalecane jest również regularne resetowanie hasła. Zwłaszcza w systemie z restrykcyjnymi zabezpieczeniami resetowanie hasła co miesiąc lub co tydzień zapewnia lepszą ochronę urządzenia.

② Szybka konfiguracja
1. Wybierz Język i naciśnij przycisk Dalej.
2. Ustaw parametry sieciowe i naciśnij przycisk Dalej.
   - Edytuj parametry Lokalny adres IP, Maska podsieci i Brama.
   - Włącz funkcję DHCP. Urządzenie automatycznie pobierze parametry sieciowe.
3. Skonfiguruj panel wewnętrzny i naciśnij przycisk Dalej.
   a. Wybierz typ panelu wewnętrznego.
   b. Edytuj Piętro i Nr pokoju.
4. Powiąż powiązane urządzenia i naciśnij przycisk Dalej. Jeżeli urządzenie i panel wewnętrzny znajdują się w tej samej sieci LAN, urządzenie zostanie wyświetlone na liście. Naciśnij urządzenie lub wprowadź numer seryjny, aby powiązać.
   a. Naciśnij panel wejściowy na liście, aby powiązać.
   b. Naciśnij ikonę ustawień, aby wyświetlić stronę ustawień sieciowych.
   c. Edytuj ręcznie parametry sieciowe panelu wejściowego lub włącz funkcję DHCP, aby automatycznie pobrać parametry sieciowe.
   d. Opcjonalne: Włącz opcję Synchronizowanie języka, aby zsynchronizować język panelu wejściowego z panelem wewnętrznym.
   e. Naciśnij przycisk OK, aby zapisać ustawienia.
5. Naciśnij przycisk Zakończ, aby zapisać ustawienia.

DS-D100IMWF
Video Intercom Network Indoor Station

NEDERLANDS

Schemaverwijzingen

1 Uiterlijk
① Beeldscherm ② Microfoon ③ Poort voor debuggen
④ Netwerkinterface ⑤ Luidspreker ⑥ Sleuf TF-kaart
⑦ Alarmaansluiting ⑧ Aansluiting voeding

Opmerking: De poort foutopsporing wordt alleen gebruikt voor foutopsporing.

2 Bekabeling
Er zijn 20 pennen op de aansluiting aan het achterste paneel op het station binnen: 2 RS-485 pennen, 5 gereserveerde pennen, 4 relaisuitgangen, 8 alarmingangspennen en 1 aardpen.

3 Installatie
De wandbevestigingsplaat en de verbindingsdoos zijn vereist om het binnenstation aan de muur te installeren.
De afmeting van de verbindingsdoos dient 75 mm (breedte) × 75 mm (lengte) × 50 mm (diepte) te zijn.
De afmeting van de wandbevestigingsplaats staat afgebeeld.
Voordat u begint:
1. Zorg ervoor dat het apparaat in het pakket zich in goede toestand bevindt en alle montage-onderdelen zijn meegeleverd.
2. De stroomvoorziening die het binnenstation ondersteunt is 12 VDC. Zorg ervoor dat uw stroomvoorziening dezelfde is als die van uw binnenstation.
3. Zorg ervoor dat alle gerelateerde apparatuur tijdens de installatie is uitgeschakeld.
4. Controleer de productspecificatie voor de installatie-omgeving.
5. Dit neemt wandmontage met kabeldoos als voorbeeld.

★ Wandbevestiging met verbindingsdoos
1. Beitel een gat in de muur. De grootte van het gat moet 76 mm (breedte) × 76 mm (lengte) × 50 mm (diepte) zijn.
2. Steek de verbindingsdoos in het uit de muur gebeitelde gat.
3. Breng de wandbevestigingsplaat aan op de verbindingsdoos met 2 schroeven.
4. Haak het binnenstation stevig aan de wandbevestigingsplaat door de plaathaken in de aansluitingen op het achterpaneel van het binnenstation te steken, waarbij de vergrendeling automatisch in het slot klikt.

★ Wandmontage zonder kabeldoos
1. Steek 2 verlengbuizen in de wand.
2. Bevestig de wandmontageplaat met 2 schroeven aan de wand.
3. Haak het binnenstation stevig aan de wandbevestigingsplaat door de plaathaken in de aansluitingen op het achterpaneel van het binnenstation te steken, waarbij de vergrendeling automatisch in het slot klikt.

4 Aan de slag
① Activeer binnenstation
U moet het apparaat eerst activeren door er een sterk wachtwoord voor in te stellen voordat u het apparaat kunt gebruiken.
1. Zet het apparaat aan. Het gaat automatisch naar de activeringspagina.
2. Maak een wachtwoord aan en bevestig dit.
3. Tik op OK om het binnenstation te activeren.

Opmerking: We bevelen ten sterkste aan om een sterk wachtwoord van uw eigen keuze aan te maken (met minimaal 8 tekens, inclusief ten minste drie soorten van de volgende categorieën: hoofdletters, kleine letters, cijfers en speciale tekens) om de beveiliging van het product te verhogen. En we bevelen aan om uw wachtwoord regelmatig opnieuw in te stellen; het maandelijks of wekelijks opnieuw instellen van het wachtwoord kan het product beter beveiligen, in het bijzonder bij systemen met een hoog beveiligingsniveau.

② Snelle configuratie
1. Kies Taal en tik op Volgende.
2. Stel netwerkparameters in en tik op Volgende.
   - Bewerk plaatselijk IP, subnetmasker en gateway-parameters.
   - Schakel DHCP aan; het apparaat krijgt automatisch netwerkparameters.
3. Configureer het binnenstation en tik op Volgende.
   a. Kies type Binnenstation.
   b. Bewerk verdieping en kamernummer.
4. Sluit gerelateerde apparaten aan en tik op Volgende. Als het apparaat en het binnenstation in dezelfde LAN zijn, wordt het apparaat weergegeven in de lijst. Tik op het apparaat of voer het serienummer in om te linken.
   a. Tik op het deurstation in de lijst om te linken.
   b. Tik op het pictogram instellingen om de pagina Netwerkinstellingen te tonen.
   c. Bewerk de netwerkparameters van het deurstation handmatig of schakel DHCP aan om de netwerkparameters automatisch te verkrijgen.
   d. Optioneel: Zet Taal synchroniseren aan om de taal van het deurstation met binnenstation in te stellen.
   e. Tik op OK om de instellingen op te slaan.
5. Tik op Voltooien om de instellingen op te slaan.

Поставщик систем безопасности TELECAMERA.RU

Поставщик систем безопасности TELECAMERA.RU

DS-D100IKWF
Video Intercom Network Bundle

HiWatch by HIKVISION

DS-D100IPF
Video Intercom Villa Door Station

HRVATSKI

Grafički prikazi

1 Izgled
① Mikrofon ② Kamera ③ Indikator ④ Gumb ⑤ Područje čitanja kartice
⑥ Zvučnik ⑦ Terminali ⑧ Port za ispravljanje grešaka ⑨ NEOVLAŠTENA IZMJENA
⑩ Vijak ⑪ Utor za TF karticu ⑫ Mrežno sučelje

Napomena: Port za ispravljanje pogrešaka koristi se isključivo za ispravljanje pogrešaka.

Opis indikatora
Otključavanje: zeleno Poziv: narančasto Komuniciranje: bijelo

2 Terminal i električne instalacije
NC: Izlaz releja za bravu (NC)
NO: Izlaz releja za bravu (NO)
COM: Zajedničko sučelje
AIN1: Za pristup kontaktu za vrata
AIN3: Za pristup gumbu za izlaz
AIN2 i AIN4: Rezervirano
485-: Sučelje RS-485 (rezervirano)
485+: Sučelje RS-485 (rezervirano)
12 VDC IN: Ulaz napajanja
GND: Uzemljenje

3 Dodaci za postavljanje
① Montažni predložak ② Pričvrsna ploča

Napomena: Dimenzije montažne ploče su 102,58 mm × 39,24 mm × 6,2 mm.

4 Postavljanje
Napomena: Stanica za vrata vile s video interfonom podržava montiranje na površini.
Prije početka:
- Provjerite je li sva pripadajuća oprema isključena tijekom postavljanja.
- Alati koje trebate pripremiti za postavljanje:

Bušilica (ø 2,846) i libela.

Montaža na površini bez štitnika
1. Stavite montažni predložak na zid. Izbušite rupe za vijke prema montažnom predlošku. Uklonite predložak sa zida.
2. Osigurajte pričvrsnu ploču na zidu tako da postavite četiri isporučena vijka u izbušene rupe.
3. Ugradite stanicu za vrata vile na pričvrsnu ploču. Osigurajte uređaj na pričvrsnoj ploči pomoću isporučenih vijaka.

5 Konfiguracija preko mreže
1 Aktivacija uređaja preko mreže
Prvo je potrebno aktivirati uređaj postavljanjem jake lozinke prije nego što ga budete mogli koristiti.
Zadani parametri stanice za vrata su sljedeći:
- Zadana IP adresa: 192.0.0.65.
- Zadani broj porta: 80.
- Zadano korisničko ime: admin.

1. Uključite uređaj i povežite ga s računalom pomoću mrežnog kabela.
2. Unesite IP adresu u adresnu traku web preglednika i kliknite Unesi da biste došli na stranicu za aktivaciju.

Napomena: računalo i uređaj trebali bi pripadati istoj podmreži.
3. Stvorite i unesite lozinku u polje s lozinkom.
4. Potvrdite lozinku.
5. Kliknite OK da biste aktivirali uređaj.

Napomena: Kada uređaj nije aktiviran, nije moguće izvoditi osnovne radnje i daljinsku konfiguraciju uređaja.

2 Pristup uređaju putem web-preglednika
1. U traku za adresu u pregledniku unesite IP adresu uređaja i pritisnite tipku Unesi da biste došli na stranicu za prijavu.
2. Unesite korisničko ime i lozinku pa kliknite na Prijava.

3 Komunikacija s unutarnjom stanicom
Napomena: Konfigurirajte br. sobe unutarnje stanice koja je povezana sa stanicom na vratima vile. Pogledajte Korisnički priručnik za video interfon unutarnje stanice za više pojedinosti.
1. Kliknite na Postavke → Interfon → pritisnite gumb Pozovi da biste došli do stranice s postavkama.
2. Odredite parametre.
   - Uredite br. poziva za svaki gumb. Prema zadanim postavkama možete pritisnuti gumb da biste nazvali sobu 1.
   - Označite Centar za upravljanje pozivima da biste postavili gumb za pozivanje centra.

Napomena: Ako označite Centar za upravljanje pozivima, a također postavite i br. za pozivanje, Centar za upravljanje pozivima ima veći prioritet od br. za pozivanje.
3. Pritisnite gumb da biste nazvali unutarnju stanicu.

4 Izdavanje kartice
1. Kliknite Postavke → Kontrola pristupa i upravljanje dizalom da biste došli do odgovarajuće stranice za postavljanje.
2. Kliknite Izdaj karticu. Predočite karticu na područje za očitavanje kartice.
3. Kada se izdavanje dovrši, pojavit će se prozor na stranici s postavkama.

- Podržane su samo kartice Mifare, a preporučuje se kartica Mifare koja nije standardnog oblika.
- Stanica za vrata serije V može izdati do 10 000 kartica i njima upravljati. Začut će se glasovna poruka (Nije moguće izdati još kartica.) kada broj izdanih kartice premaši gornje ograničenje.

5 Otključavanje vrata
Nakon izdavanja kartice, moguće je otključati vrata tako da predočite tu karticu.

DS-D100IPF
Video Intercom Villa Door Station

SRPSKI

Reference dijagrama

1 Izgled
① Mikrofon ② Kamera ③ Indikator ④ Dugme ⑤ Prostor za očitavanje kartice
⑥ Zvučnik ⑦ Kleme ⑧ Port za otkrivanje grešaka ⑨ TAMPER
⑩ Zavrtanj ⑪ Otvor za TF karticu ⑫ Mrežni interfejs

Napomena: Port za otkrivanje grešaka koristi se samo za otkrivanje grešaka.

Opis indikatora
Otključaj: Zelena Poziv: Narandžasta Komunikacija: Bela

2 Klema i provodnici
NC: Izlaz za relej brave vrata (NC)
NO: Izlaz za relej brave vrata (NO)
COM: Zajednički interfejs
AIN1: Za pristup kontaktu za vrata
AIN3: Za pristup tasteru Izlaz
AIN2 i AIN4: Rezervisano
485-: Interfejs RS-485 (rezervisano)
485+: Interfejs RS-485 (rezervisano)
12 VDC IN: Ulaz napajanja
GND: Uzemljenje

3 Dodatni pribor za postavljanje
① Šablon za postavljanje ② Noseća pločica

Napomena: Dimenzije noseće pločice su 102,58 mm × 39.24 mm × 6,2 mm.

4 Montaža
Napomena: Stanica vrata video-interfona za vile podržava postavljanje na površinu.
Pre nego što počnete:
- Vodite računa da sva relevantna oprema bude isključena prilikom postavljanja.
- Alat koji je potrebno da pripremite:

Burgija (ø 2,846) i uglomer.

Površinsko postavljanje bez štitnika
1. Zalepite šablon za postavljanje na zid. Izbušite rupe za zavrtnje u skladu sa šablonom za postavljanje. Skinite šablon sa zida.
2. Pričvrstite noseću pločicu za zid pomoću dobijena 4 zavrtnja u skladu sa rupama za zavrtnje.
3. Postavite stanicu vrata vile na noseću pločicu. Pričvrstite uređaj za noseću pločicu pomoću zavrtnja.

5 Konfigurisanje putem interneta
1 Aktiviranje uređaja putem interneta
Pre aktiviranja uređaja morate da konfigurišete jaku lozinku da biste uopšte mogli da ga koristite.
Podrazumevani parametri stanice vrata:
- Podrazumevana IP adresa: 192.0.0.65.
- Podrazumevani br. porta: 80.
- Podrazumevano korisničko ime: admin.

1. Uključite uređaj, pa ga povežite sa računarom preko mrežnog kabla.
2. Unesite IP adresu u traku za adresu u veb-pregledaču, pa pritisnite Enter da biste otvorili stranicu za aktiviranje.

Napomena: Računar i uređaj moraju pripadati istoj podmreži.
3. Izaberite lozinku i unesite je u polje za lozinku.
4. Potvrdite lozinku.
5. Kliknite na OK da aktivirate uređaj.

Napomena: Kad uređaj nije aktiviran, njegov osnovni rad i daljinsko konfigurisanje nisu dostupni.

2 Pristupanje uređaju putem veb-pregledača
1. U traku za adresu u veb-pregledaču unesite IP adresu uređaja, pa pritisnite taster Enter da biste ušli na stranicu za prijavljivanje.
2. Unesite korisničko ime i lozinku i kliknite na Prijava.

3 Komunikacija sa unutrašnjom stanicom
Napomena: Konfigurišite br. sobe unutrašnje stanice povezane sa stanicom vrata vile. Detalje potražite u korisničkom priručniku za unutrašnju stanicu video-interfona.
1. Kliknite na Postavke → Interfon → pritisnite dugme za pozivanje da biste ušli na stranicu za podešavanja.
2. Podesite parametre.
   - Izmenite br. poziva za svako dugme. Prema podrazumevanim postavkama, možete pritisnuti dugme da biste pozvali sobu 1.
   - Pitajte centar za pozive kako da podesite dugme za pozivanje centra.

Napomena: Ako pitate centar za pozive, pa podesite i br. poziva, centar za pozive će imati veće dozvole od broja poziva.
3. Pritisnite dugme da biste pozvali unutrašnju stanicu.

4 Izdavanje kartice
1. Kliknite na Podešavanja → Kontrola pristupa i kontrola lifta da biste ušli na odgovarajuću stranicu podešavanja.
2. Kliknite na Izdavanje kartice. Prinesite karticu prostoru za očitavanje kartice.
3. Po završetku izdavanja, na stranici podešavanja će se pojaviti prozori.

- Podržana je samo Mifare kartica, a preporučuje se Mifare kartica nestandardnog oblika.
- Stanica vrata serije V može izdati do 10000 kartica i upravljati njima. Kada broj izdatih kartica premaši ograničenje, začuće se glasovno obaveštenje (Ne može se izdati još kartica.).

5 Otključavanje vrata
Nakon izdavanja kartica, vrata možete da otključavate prinošenjem izdate kartice.

DS-D100IPF
Video Intercom Villa Door Station

ANGOL

Ábra jelölései

1 Kinézet
① Mikrofon ② Kamera ③ Jelző ④ Gomb ⑤ Kártyaolvasó terület
⑥ Hangszóró ⑦ Csatlakozók ⑧ Hibakereső port ⑨ SZABOTÁZSKAPCSOLÓ
⑩ Állítócsavar ⑪ TF- (SD-) kártyanyílás ⑫ Hálózati csatlakozó

Megjegyzés: A hibakereső port csak hibakeresésre használható.

Jelzés leírása
Nyitás: Zöld Hívás: Narancssárga Kommunikáció: Fehér

2 Csatlakozó és vezetékek
NC: Ajtózár relékimenet (NC)
ZO: Ajtózár relékimenet (ZO)
COM: Közös csatlakozó
AIN1: Az ajtóérintkező eléréséhez
AIN3: A kilépés gomb eléréséhez
AIN2 és AIN4: Fenntartott
485-: RS-485 csatlakozó (fenntartva)
485+: RS-485 csatlakozó (fenntartva)
12 VDC IN: Tápegységbemenet
GND: Földelés

3 Szerelési eszköz
① Szerelősablon ② Tartólemez

Megjegyzés: A tartólemez mérete: 102,58 mm × 39,24 mm × 6,2 mm.

4 Telepítés
Megjegyzés: A videó-kaputelefon kapuállomása felületre szerelhető.
Mielőtt belekezd:
- Bizonyosodjon meg arról, hogy minden kapcsolódó eszközt áramtalanított a felszerelés ideje alatt.
- Szerszámok, amelyekre a telepítés során szüksége lesz:

Fúrógép (ø2,846) és vízmérték.

Felületre szerelés védőlemez nélkül
1. Helyezze a szerelősablont a falra. Fúrjon furatokat a szerelősablon alapján. Vegye el a lemezt a falról.
2. Rögzítse a csavarfuratok alapján a tartólemezt a falra a 4 mellékelt csavarral.
3. Szerelje fel a kapuállomást a tartólemezre. Rögzítse az állítócsavarral a tartólemezhez a készüléket.

5 Weben keresztüli konfiguráció
1 A készülék weben keresztüli aktiválása
Az eszköz használata előtt egy erős jelszó beállításával aktiválnia kell az eszközt.
A kapuállomás alapértelmezett paraméterei a következők:
- Alapértelmezett IP-cím: 192.0.0.65.
- Alapértelmezett portszám: 80.
- Alapértelmezett felhasználónév: admin.

1. Kapcsolja be a készüléket, majd egy hálózati kábelen keresztül csatlakoztassa egy számítógéphez.
2. Adja meg IP-címét a webböngésző címsorában, majd kattintson a Belépés gombra az aktiváló oldalra való belépéshez.

Megjegyzés: a számítógépnek és az eszköznek azonos alhálózaton kell lenniük.
3. Hozzon létre és adjon meg egy jelszót a jelszó mezőben.
4. Erősítse meg a jelszót.
5. Kattintson az OK gombra a készülék aktiválásához.

Megjegyzés: Ha a készülék nincs aktiválva, annak alapvető kezelése és távkonfigurálása nem hajtható végre.

2 Böngészőn keresztüli hozzáférés a készülékhez
1. A böngésző címsorában adja meg készüléke IP-címét, majd nyomja meg a Belépés gombot a bejelentkezési oldalra való belépéshez.
2. Adja meg felhasználónevét és jelszavát, majd kattintson a Bejelentkezés gombra.

3 Kommunikáció a beltéri egységgel
Megjegyzés: Állítsa be a kapuállomással kapcsolatban álló beltéri egység szobaszámát. Tekintse meg a videó-kaputelefon beltéri egységének használati utasításait a részletekért.
1. Kattintson a Beállítások → Videó-kaputelefon → Nyomógomb a híváshoz lehetőségre a beállítások megnyitásához.
2. Állítsa be a paramétereket.
   - Szerkessze a gombokhoz tartozó hívószámokat. Alapértelmezett esetben a gomb megnyomása az 1. helyiséget hívja.
   - Jelölje be a Híváskezelő központot a hívásközponti gomb beállításához.

Megjegyzés: Amennyiben bejelölte a Híváskezelő központot, és a hívószámokat is beállította, a Híváskezelő központ elsőbbséget élvez a hívószámokkal szemben.
3. Nyomjon meg egy gombot a beltéri egység híváshoz.

4 Kártya kiadása
1. Nyomja meg a Beállítások → Belépésvezérlés és Felvonóvezérlés lehetőséget a megfelelő beállítások megnyitásához.
2. Kattintson a Kártya kiadása gombra. Helyezze a kártyát a kártyaolvasó területre.
3. A kiadás befejeztével ablakok fognak felugrani a beállítások oldalon.

- Csak a Mifare kártyák támogatottak, illetve a nem szabványos alakú Mifare kártyák használata javasolt.
- A V sorozatú kapuállomások legfeljebb 10 000 kártyát képesek kiadni és kezelni. Hangjelzés (Nem adható ki több kártya-) hallható, amikor a kiadható kártyamennyiség elérte a maximumot.

5 Ajtó nyitása
A kártyák kiadása után a kiadott kártya bemutatásával kinyithatja az ajtót.

DS-D100IPF
Video Intercom Villa Door Station

ROMÂNĂ

Referințe diagramă

1 Aspect
① Microfon ② Cameră ③ Indicator ④ Buton ⑤ Zonă citire card
⑥ Difuzor ⑦ Terminale ⑧ Port de corectare a erorilor ⑨ FURT
⑩ Șurub de fixare ⑪ Slot Card TF ⑫ Interfață de rețea

Notă: Portul de depanare este utilizat doar pentru depanare.

Descriere indicator
Deblocare: Verde Apelați: Portocaliu Comunicați: Alb

2 Terminal și cablare
NC: Ieșire releu pentru blocare ușă (NC)
NO: Ieșire releu pentru blocare ușă (NO)
COM: Terminal comun pentru interfață
AIN1: Pentru acces contact ușă
AIN3: Pentru acces buton Ieșire
AIN2 & AIN4: Rezervat
485-: Interfață RS-485 (Reservată)
485+: Interfață RS-485 (Reservată)
12 VDC IN: Intrare alimentare
GND: Împământare

3 Accesoriu pentru instalare
① Șablon de montare ② Placă de montare

Notă: Dimensiunea plăcii de montare este de 102,58 mm × 39,24 mm × 6,2 mm.

4 Instalarea
Notă: Stația ușă videointerfon vilă acceptă montarea pe suprafață.
Înainte de a începe:
- Asigurați-vă că toate echipamentele aferente sunt oprite în timpul instalării.
- Instrumente de care aveți nevoie pentru a vă pregăti pentru instalare:

Burghiu (ø2.846) și boloboc.

Montare pe suprafață fără scut de protecție
1. Lipiți șablonul de montare pe perete. Executați găuri pentru șuruburi conform șablonului de montare. Îndepărtați șablonul de pe perete.
2. Asigurați placa de montare pe perete cu cele 4 șuruburi furnizate, folosind găurile pentru șuruburi.
3. Instalați stația ușă videointerfon vilă, pe placa de montare. Fixați dispozitivul pe placa de montare cu ajutorul șurubului de fixare.

5 Configurare prin Web
1 Activare dispozitiv prin Web
Înainte de a putea utiliza dispozitivul, trebuie să-l activați mai întâi setând o parolă puternică pentru acesta.
Parametrii standard ai stației ușă videointerfon sunt următorii:
- Adresă IP implicită: 192.0.0.65.
- Nr. port implicit: 80.
- Nume utilizator implicit: admin.

1. Porniți dispozitivul și conectați-l la computer cu cablul de rețea.
2. Introduceți adresa IP în bara de adrese a browserului web și faceți clic pe Enter pentru a intra în pagina de activare.

Notă: computerul și dispozitivul trebuie să aparțină aceleiași subrețele.
3. Creați o parolă și introduceți-o în câmpul pentru parolă.
4. Confirmați parola.
5. Faceți clic pe OK pentru a activa dispozitivul.

Notă: Când dispozitivul nu este activat, funcțiile de bază și configurația de la distanță a dispozitivului nu pot fi efectuate.

2 Acces la dispozitiv prin browsere web
1. În bara de adrese a browserului, introduceți adresa IP a dispozitivului și apăsați tasta Enter pentru a intra în pagina de conectare.
2. Introduceți numele de utilizator și parola și faceți clic pe Logare.

3 Comunicați cu stația de interior
Notă: Configurați nr. camerei al stației de interior care este conectată la stația ușă videointerfon pentru vilă. Pentru detalii, consultați Manualul utilizatorului stației de interior videointerfon.
1. Faceți clic pe Setări → Interfon → Apăsați butonul pentru apelare, pentru a accesa pagina de setări.
2. Setați parametrii.
   - Editați numărul de apel pentru fiecare buton. În mod implicit, puteți apăsa butonul pentru a apela camera 1.
   - Selectați Centrul gestionare apeluri pentru a seta butonul de apelare centru.

Notă: Dacă selectați Centrul gestionare apeluri și setați totodată și numărul de apel, Centrul gestionare apeluri are prioritate față de numărul de apel.
3. Apăsați butonul pentru a apela stația de interior.

4 Emitere card
1. Faceți clic pe Setări → Control acces și Control elevator pentru a accesa pagina de setări corespunzătoare.
2. Bifați Emitere card. Prezentați cardul în zona de citire carduri.
3. Când eliberarea s-a încheiat, ferestrele vor apărea pe pagina de setări.

- Se acceptă doar cardul Mifare și se recomandă cardul Mifare cu formă non-standard.
- Până la 10.000 de carduri pot fi emise și gestionate de stația ușă videointerfon seria V. Se poate auzi un indicator vocal (Nu mai pot fi emise carduri) atunci când numărul de carduri emise depășește limita superioară.

5 Deblocare ușă
După emiterea de carduri, puteți debloca ușa prezentând cardul emis.

Поставщик систем безопасности TELECAMERA.RU

Поставщик систем безопасности TELECAMERA.RU

DS-D100IMWF
Video Intercom Network Indoor Station

HRVATSKI

Grafički prikazi

1 Izgled
① Prikazni zaslon ② Mikrofon ③ Port za ispravljanje grešaka
④ Mrežno sučelje ⑤ Zvučnik ⑥ Utor za TF karticu
⑦ Alarmni terminal ⑧ Terminal za napajanje

Napomena: Port za ispravljanje grešaka koristi se samo za ispravljanje grešaka.

2 Ožičenje
Na terminalu stražnje ploče unutarnje stanice nalazi se 20 pinova: 2 RS-485 pina, 5 rezerviranih pinova, 4 izlaza releja, 8 alarmnih ulaza i 1 GND pin.

3 Postavljanje
Zidna priključna ploča i razvodna kutija potrebni su za postavljanje unutarnje stanice na zid.
Dimenzija razvodne kutije treba biti 75 mm (širina) × 75 mm (duljina) × 50 mm (dubina).
Prikazana je dimenzija zidne priključne ploče.
Prije početka:
1. Provjerite je li uređaj u ambalaži u dobrom stanju i jesu li svi sastavni dijelovi isporučeni.
2. Napajanje unutarnje stanice za napajanje je 12 VDC. Provjerite da li napajanje odgovara vašoj unutarnjoj stanici.
3. Provjerite je li sva pripadajuća oprema isključena tijekom postavljanja.
4. Provjerite specifikaciju proizvoda vezano za okruženje postavljanja.
5. Uzmite priključak na zid s razvodnom kutijom kao primjer.

Priključak na zid s razvodnom kutijom
1. Izdubite rupu u zidu. Veličina rupe treba biti 76 mm (širina) × 76 mm (duljina) × 50 mm (dubina).
2. Postavite razvodnu kutiju u rupu izdubljenu u zidu.
3. Učvrstite zidnu priključnu ploču na razvodnu kutiju s 2 vijka.
4. Dobro pričvrstite unutarnju stanicu za zidnu priključnu ploču umetanjem kuka za ploče u utore na stražnjoj ploči unutarnje stanice, tijekom kojih će se hvataljka automatski zaključati.

Priključak na zid bez razvodne kutije
1. Umetnite dvije tiple u zid.
2. Učvrstite zidnu priključnu ploču na zid s 2 vijka.
3. Dobro pričvrstite unutarnju stanicu za zidnu priključnu ploču umetanjem kuka za ploče u utore na stražnjoj ploči unutarnje stanice, tijekom kojih će se hvataljka automatski zaključati.

4 Početak rada
1 Aktivirajte unutarnju stanicu
Prvo je potrebno aktivirati uređaj postavljanjem jake lozinke prije nego što ga budete mogli koristiti.
1. Uključite uređaj. Automatski će ući u stranicu za aktivaciju.
2. Kreirajte zaporku i potvrdite je.
3. Dodirnite OK da biste aktivirali unutarnju stanicu.

Napomena: Kako biste osigurali vlastitu privatnost, preporučujemo da stvorite jaku lozinku po vlastitom izboru (koristite najmanje 8 znakova, uključujući najmanje tri od sljedećih kategorija: velika slova, mala slova, brojevi i posebni znakovi) da biste povećali razinu sigurnosti svog proizvoda. Također preporučujemo redovito resetiranje lozinke, posebno u sustavu visoke sigurnosti, resetiranje lozinke mjesečno ili tjedno bolje će zaštititi vaš proizvod.

2 Brza konfiguracija
1. Odaberite jezik i dodirnite Dalje.
2. Postavite mrežne parametre i dodirnite Dalje.
   - Uredite parametre Lokalnog IP-a, Maske podmreže i Pristupnika.
   - Omogućite DHCP, uređaj će automatski dobiti mrežne parametre.
3. Konfigurirajte unutarnju stanicu i dodirnite Dalje.
   a. Odaberite tip unutarnje stanice.
   b. Uredite broj kata i sobe.
4. Povežite odgovarajuće uređaje i dodirnite Dalje. Ako su uređaj i unutarnja stanica u istom LAN-u, uređaj će biti prikazan na listi. Dodirnite uređaj ili unesite serijski broj da biste ga povezali.
   a. Dodirnite stanicu za vrata na listi za povezivanje.
   b. Dodirnite ikonu postavki da biste otvorili stranicu Mrežne postavke.
   c. Ručno uredite mrežne parametre stanice za vrata ili omogućite DHCP da automatski dobiva mrežne parametre.
   d. Opcionalno: Omogućite sinkronizaciju jezika za sinkronizaciju jezika stanice za vrata s unutarnjom stanicom.
   e. Dodirnite OK za spremanje postavki.
5. Dodirnite Završi da biste spremili postavke.

DS-D100IMWF
Video Intercom Network Indoor Station

SRPSKI

Reference dijagrama

1 Izgled
① Ekran ② Mikrofon ③ Port za otkrivanje grešaka
④ Mrežni interfejs ⑤ Zvučnik ⑥ Otvor za TF karticu
⑦ Klema alarma ⑧ Klema za napajanje

Napomena: Port za otkrivanje grešaka se koristi samo za otkrivanje grešaka.

2 Povezivanje instalacija
Na klemi na ploči sa zadnje strane unutrašnjeg modula nalazi se 20 pinova: 2 RS-485 pina, 5 rezervisanih pinova, 4 relejna izlaza, 8 pinova za ulaz alarma i 1 GND pin.

3 Montaža
Za postavljanje unutrašnjeg modula na zid, potrebni su ploča za postavljanje na zid i razvodna kutija.
Dimenzije razvodne kutije treba da budu 75 mm (širina) × 75 mm (dužina) × 50 mm (dubina).
Prikazane su dimenzije ploče za postavljanje na zid.
Pre nego što počnete:
1. Proverite da li je proizvod koji ste izvadili iz ambalaže u dobrom stanju i da li pakovanje sadrži sve elemente neophodne za sklapanje.
2. Napajanje unutrašnjeg modula je 12 VDC. Osigurajte da napajanje odgovara unutrašnjem modulu.
3. Vodite računa da sva relevantna oprema bude isključena prilikom montaže.
4. U specifikacijama proizvoda proverite neophodne parametre sredine za postavljanje.
5. Kao primer prikazano je postavljanje na zid pomoću razvodne kutije.

Postavljanje na zid pomoću razvodne kutije
1. Izdubite rupu u zidu. Veličine rupe treba da budu 76 mm (širina) × 76 mm (dužina) × 50 mm (dubina).
2. Umetnite razvodnu kutiju u rupu izdubljenu u zidu.
3. Pričvrstite ploču za postavljanje na zid na razvodnu kutiju pomoću 2 vijka.
4. Čvrsto zakačite unutrašnji modul na ploču za postavljanje na zid tako što ćete umetnuti kuke na ploči u ploču sa zadnje strane unutrašnjeg modula, pri čemu će se hvataljka kuke automatski zaključati.

Postavljanje na zid bez razvodne kutije
1. Umetnite 2 produžne cevi u zid.
2. Pričvrstite na zid ploču za postavljanje na zid pomoću 2 zavrtnja.
3. Čvrsto zakačite unutrašnji modul na ploču za postavljanje na zid tako što ćete umetnuti kuke na ploči u ploču sa zadnje strane unutrašnjeg modula, pri čemu će se hvataljka kuke automatski zaključati.

4 Početak rada
1 Aktivirajte unutrašnji modul
Pre aktiviranja uređaja morate da konfigurišete jaku lozinku da biste uopšte mogli da ga koristite.
1. Uključite napajanje uređaja. Uređaj će automatski prikazati stranicu za aktiviranje.
2. Kreirajte lozinku i potvrdite je.
3. Dodirnite „OK" da biste aktivirali unutrašnji modul.

Napomena: Preporučujemo vam da kreirate jaku lozinku po sopstvenom izboru (koja se sastoji od najmanje 8 znakova, uključujući bar tri vrste znakova od navedenih: velika slova, mala slova, cifre i specijalni znakovi), kako biste bolje zaštitili svoj proizvod. Takođe preporučujemo da redovno resetujete lozinku, posebno ako je zaštitna uloga kamere velika; nedeljno ili mesečno resetovanje lozinke povećava zaštitu proizvoda.

2 Brzo konfigurisanje
1. Izaberite jezik i dodirnite „Sledeće".
2. Podesite parametre mreže i dodirnite „Sledeće".
   - Podesite lokalnu IP, masku podmreže i parametre mrežnog prolaza.
   - Aktivirajte DHCP, a uređaj će automatski preuzeti parametre mreže.
3. Konfigurišite unutrašnji modul i dodirnite „Sledeće".
   a. Izaberite tip unutrašnjeg modula.
   b. Podesite broj sprata i sobe.
4. Povežite srodne uređaje i dodirnite „Sledeće". Ako su uređaj i unutrašnji modul na istom LAN-u, uređaj će biti prikazan na listi. Dodirnite uređaj ili unesite njegov serijski broj da biste izvršili povezivanje.
   a. Dodirnite modul za vrata na listi da biste izvršili povezivanje.
   b. Dodirnite ikonu za podešavanja da biste prikazali stranicu sa podešavanjima mreže.
   c. Ručno podesite parametre mreže unutrašnjeg modula ili omogućite DHCP da bi parametri mreže bili automatski preuzeti.
   d. Opciono: Aktivirajte „Sinhronizuj jezik" da biste sinhronizovali jezik modula za vrata sa unutrašnjim modulom.
   e. Dodirnite „OK" da biste sačuvali podešavanja.
5. Dodirnite „Završi" da biste sačuvali podešavanja.

DS-D100IMWF
Video Intercom Network Indoor Station

ANGOL

Ábra jelölései

1 Kinézet
① Képernyő ② Mikrofon ③ Hibakereső port
④ Hálózati csatlakozó ⑤ Hangszóró ⑥ TF- (SD-) kártyanyílás
⑦ Riasztás csatlakozó ⑧ Tápcsatlakozó

Megjegyzés: A hibakereső port kizárólag hibakeresésre szolgál.

2 Kábelek
A beltéri állomás hátsó paneljén található csatlakozó 20 érintkezős: 2 db RS-485 érintkező, 5 fenntartott érintkező, 4 reléérintkező, 8 riasztási bemenet érintkező, valamint 1 földelőérintkező.

3 Telepítés
A beltéri állomás falra rögzítéséhez a fali rögzítőlemez és a csatlakozódoboz szükséges.
A csatlakozódoboz 75 mm (szélesség) × 75 mm (hosszúság) × 50 mm (mélység) méretű legyen.
A fali rögzítőlemez mérete az ábrán látható.
Mielőtt belekezd:
1. Győződjön meg arról, hogy a csomagban található eszköz kifogástalan állapotú, és egyetlen szerelési tartozék sem hiányzik.
2. A beltéri állomás 12 V egyenfeszültségű tápellátást igényel. Győződjön meg arról, hogy tápegysége megfelelő a beltéri állomás számára.
3. A telepítés előtt ellenőrizze, hogy az összes kapcsolódó berendezés ki van-e kapcsolva.
4. A telepítési környezetre vonatkozóan ellenőrizze a termék műszaki adatait.
5. Ebben a példában falra rögzítés szerepel csatlakozódobozzal.

Falra rögzítés csatlakozódobozzal
1. Vessen ki egy megfelelő nyílást a falban. A nyílásnak 76 mm (szélesség) × 76 mm (hosszúság) × 50 mm (mélység) méretűnek kell lennie.
2. Helyezze a csatlakozódobozt a falba vésett nyílásba.
3. Erősítse a fali rögzítőlemezt a csatlakozódobozra 2 csavar segítségével.
4. A lemezrögzítő kampókat beltéri állomás hátsó panelén található nyílásokba helyezve rögzítse szorosan a beltéri állomást a fali rögzítőelemezre, a rögzítőelemek ekkor automatikusan bepattannak a helyükre.

Falra rögzítés csatlakozódoboz nélkül
1. Helyezzen 2 hosszabbító csövet a falba.
2. Erősítse a fali rögzítőlemezt a falra 2 csavarral.
3. A lemezrögzítő kampókat beltéri állomás hátsó panelén található nyílásokba helyezve rögzítse szorosan a beltéri állomást a fali rögzítőelemezre, a rögzítőelemek ekkor automatikusan bepattannak a helyükre.

4 Kezdeti lépések
1 Aktiválja a beltéri állomást
Az eszköz használata előtt egy erős jelszó beállításával aktiválnia kell az eszközt.
1. Kapcsolja be az eszközt. Automatikusan megjelenik az aktiválási oldal.
2. Hozzon létre egy jelszót, majd erősítse meg.
3. Az OK gombot megérintve aktiválja a beltéri állomást.

Megjegyzés: Fokozottan javasoljuk, hogy a termék biztonságának növeléséhez egy saját maga által választott, erős jelszót hozzon létre (legalább 8 karaktert tartalmazzon, és a következő kategóriák közül legalább három szerepeljen benne: nagybetűk, kisbetűk, számok és speciális karakterek). Javasoljuk továbbá, hogy rendszeres időközönként állítson be új jelszót. Különösen nagy biztonságú rendszer esetén az új jelszó havi vagy heti rendszerességgel történő beállítása hatékonyabb védelmet biztosít a termék számára.

2 Gyorsbeállítás
1. Válassza ki a nyelvet, majd érintse meg a Tovább gombot.
2. Adja meg a hálózati paramétereket, majd érintse meg a Tovább gombot.
   - Adja meg a helyi IP-cím, az Alhálózati maszk és az Átjáró paramétereket.
   - Engedélyezze a DHCP szolgáltatást, az eszköz ekkor automatikusan állítja be a hálózati paramétereket.
3. Végezze el a beltéri állomás beállítását, majd érintse meg a Tovább gombot.
   a. Válassza ki a beltéri állomás típusát.
   b. Adja meg az emeletet és a helyiség számát.
4. Végezze el az eszköz kapcsolódó eszközökkel való összekötését, majd érintse meg a Tovább gombot. Ha az eszköz és a beltéri állomás ugyanazon a helyi hálózaton van, akkor az eszköz megjelenik a listában. Az összekötéshez érintse meg az eszközt vagy adja meg a sorozatszámát.
   a. Érintse meg a listában az összekapcsolni kívánt ajtóállomást.
   b. A Beállítások ikon megérintésével nyissa meg a Hálózati beállítások oldalt.
   c. Adja meg kézzel az ajtóállomás hálózati paramétereit, vagy engedélyezze a DHCP szolgáltatást a hálózati paraméterek automatikus beállításához.
   d. Opcionális: Az ajtóállomás és a beltéri állomás nyelvének szinkronizálásához engedélyezze a Nyelv szinkronizálása funkciót.
   e. Érintse meg az OK gombot a beállítások mentéséhez.
5. Érintse meg a Befejezés gombot a beállítások mentéséhez.

DS-D100IMWF
Video Intercom Network Indoor Station

ROMÂNĂ

Referințe diagramă

1 Aspect
① Ecran afişare ② Microfon ③ Port de corectare a erorilor
④ Interfață de rețea ⑤ Difuzor ⑥ Slot Card TF
⑦ Terminal alarmă ⑧ Terminal de alimentare

Notă: Portul de depanare este utilizat doar pentru depanare.

2 Cablarea
Există 20 de pini în terminalul de pe panoul din spate al stației de interior: 2 pini RS-485, 5 pini rezervați, 4 ieșiri de releu, 8 pini intrare alarmă și 1 pin GND.

3 Instalarea
Placa de montare pentru perete și cutia de joncțiune sunt necesare pentru a instala stația de interior pe perete.
Dimensiunile cutiei de joncțiune trebuie să fie de 75 mm (lățime) × 75 mm (lungime) × 50 mm (adâncime).
Dimensiunea plăcii de montare pentru perete este prezentată.
Înainte de a începe:
1. Asigurați-vă că dispozitivul din pachet este în stare bună și că toate piesele pentru asamblare sunt incluse.
2. Sursa de alimentare pe care o acceptă stația de interior este de 12 VCC. Vă rugăm să vă asigurați că sursa de alimentare se potrivește cu stația dvs. de interior.
3. Asigurați-vă că toate echipamentele aferente sunt oprite în timpul instalării.
4. Verificați specificațiile produsului pentru mediul de instalare.
5. Aici se prezintă un exemplu de montare pe perete cu cutie de joncțiune.

Montare pe perete cu cutie de joncțiune
1. Faceți o gaură în perete. Dimensiunile găurii trebuie să fie de 76 mm (lățime) × 76 mm (lungime) × 50 mm (adâncime).
2. Introduceți cutia de joncțiune în gaura făcută în perete.
3. Prindeți placa de montare pentru perete și cutia de joncțiune cu 2 șuruburi.
4. Prindeți strâns stația de interior pe placa de fixare pentru perete, introducând cârligele plăcii în spațiile de pe panoul din spate al stației de interior, iar sistemul de blocare se va bloca automat.

Montare pe perete fără cutie de joncțiune
1. Introduceți 2 tuburi de expansiune în perete.
2. Prindeți placa de montare pentru perete la perete folosind 2 șuruburi.
3. Prindeți strâns stația de interior pe placa de fixare pentru perete, introducând cârligele plăcii în spațiile de pe panoul din spate al stației de interior, iar sistemul de blocare se va bloca automat.

4 Primii pași
1 Activați stația de interior
Înainte de a putea utiliza dispozitivul, trebuie să-l activați mai întâi setând o parolă puternică pentru acesta.
1. Porniți dispozitivul. Acesta va intra automat pe pagina de activare.
2. Creați o parolă și confirmați-o.
3. Atingeți OK pentru a activa stația de interior.

Notă: Vă recomandăm să creați o parolă puternică (folosind minimum 8 caractere, inclusiv cel puțin trei dintre următoarele categorii: majuscule, litere mici, cifre și caractere speciale) cu scopul de a îmbunătăți securitatea produsului dvs. De asemenea, vă recomandăm resetarea parolei cu regularitate, în special în sistemul cu securitate sporită, resetarea lunară sau săptămânală a parolei vă poate proteja produsul mai bine.

2 Configurare rapidă
1. Alegeți Limba și atingeți Următorul.
2. Setați parametrii de rețea și atingeți Următorul.
   - Editați parametrii IP local, masca de rețea și portalul.
   - Activați DHCP, iar dispozitivul va obține automat parametrii rețelei.
3. Configurați stația de interior și atingeți Următorul.
   a. Alegeți tipul stației de interior.
   b. Editați nr. etaj și cameră.
4. Dispozitive conexe legate, apoi atingeți Următorul. Dacă dispozitivul și stația de interior se află în aceeași LAN, dispozitivul va fi afișat în listă. Atingeți dispozitivul sau introduceți numărul de serie pentru a face legătura.
   a. Atingeți stația ușă videointerfon din listă pentru a face legătura.
   b. Atingeți pictograma setări pentru a deschide pagina Setări rețea.
   c. Editați manual parametrii de rețea pentru stația ușă videointerfon sau permiteți DHCP să obțină automat parametrii rețelei.
   d. Opțional: Activați Sincronizare limbă pentru a sincroniza Limba dintre stația ușă videointerfon cu stația de interior.
   e. Atingeți OK pentru a salva setările.
5. Atingeți Finalizare pentru a salva setările.

Поставщик систем безопасности TELECAMERA.RU

Поставщик систем безопасности TELECAMERA.RU

DS-D100IKWF
Video Intercom Network Bundle

HiWatch by HIKVISION

DS-D100IPF
Video Intercom Villa Door Station

ΕΛΛΗΝΙΚΑ

Αναφορές διαγράμματος

1 Εμφάνιση
① Μικρόφωνο ② Κάμερα ③ Ενδεικτική λυχνία ④ Κουμπί ⑤ Περιοχή ανάγνωσης καρτών
⑥ Ηχείο ⑦ Τερματικά ⑧ Θύρα αντιμετώπισης σφαλμάτων ⑨ ΠΑΡΑΠΟΙΗΣΗ
⑩ Βίδα στερέωσης ⑪ Υποδοχή κάρτας TF ⑫ Διασύνδεση δικτύου

Σημείωση: Η θύρα αντιμετώπισης σφαλμάτων χρησιμοποιείται αποκλειστικά για αντιμετώπιση σφαλμάτων.

Περιγραφή ένδειξης
Ξεκλείδωμα: Πράσινο Κλήση: Πορτοκαλί Επικοινωνία: Λευκό

2 Τερματικό και καλωδίωση
NC: Έξοδος αναμετάδοσης κλειδώματος πόρτας (NC)
NO: Έξοδος αναμετάδοσης κλειδώματος πόρτας (NO)
COM: Κοινή διεπαφή
AIN1: Για πρόσβαση σε Επαφή πόρτας
AIN3: Για πρόσβαση σε Κουμπί Εξόδου
AIN2 & AIN4: Κρατήθηκε

485-: Διεπαφή RS-485 (Κρατήθηκε)
485+: Διεπαφή RS-485 (Κρατήθηκε)
12 VDC IN: Είσοδος τροφοδοσίας
GND: Γείωση

3 Βοήθημα εγκατάστασης
① Πρότυπο τοποθέτησης ② Πλακέτα τοποθέτησης

Σημείωση: Οι διαστάσεις της πλακέτας τοποθέτησης είναι 102,58 mm × 39,24 mm × 6,2 mm.

4 Εγκατάσταση
Σημείωση: Ο σταθμός πόρτας βίλας ενδοεπικοινωνίας βίντεο υποστηρίζει επιφανειακή τοποθέτηση.
Πριν ξεκινήσετε:
- Βεβαιωθείτε ότι όλος ο σχετικός εξοπλισμός είναι απενεργοποιημένος κατά τη διάρκεια της εγκατάστασης.
- Εργαλεία που θα χρειαστείτε για την εγκατάσταση:

Τρυπάνι (ø2,846) και αλφάδι.

★ Επιφανειακή τοποθέτηση χωρίς προστατευτική ασπίδα
1. Κολλήστε το πρότυπο τοποθέτησης στον τοίχο. Ανοίξτε οπές βιδών σύμφωνα με το πρότυπο τοποθέτησης.
   Αφαιρέστε το πρότυπο από τον τοίχο.
2. Ασφαλίστε την πλακέτα τοποθέτησης στον τοίχο με τις 4 παρεχόμενες βίδες, σύμφωνα με τις οπές βιδών.
3. Τοποθετήστε τον σταθμό πόρτας βίλας στην πλακέτα τοποθέτησης. Στερεώστε τη συσκευή στην πλακέτα τοποθέτησης με τη βίδα στερέωσης.

5 Ρύθμιση παραμέτρων μέσω δικτύου
① Ενεργοποίηση συσκευής μέσω δικτύου
Θα πρέπει να ενεργοποιήσετε αρχικά τη συσκευή ορίζοντας έναν ισχυρό κωδικό πρόσβασης πριν τη χρήση της συσκευής.
Οι προεπιλεγμένες παράμετροι του σταθμού πόρτας είναι οι εξής:
- Προεπιλεγμένη διεύθυνση IP: 192.0.0.65.
- Προεπιλεγμένος αρ. θύρας: 80.
- Προεπιλεγμένο όνομα χρήστη: admin.

1. Ενεργοποιήστε τη συσκευή και συνδέστε τη στον υπολογιστή μέσω καλωδίου δικτύου.
2. Πληκτρολογήστε τη διεύθυνση IP στη γραμμή διευθύνσεων του προγράμματος περιήγησης στο δίκτυο και κάντε κλικ στο Enter για να εισέλθετε στη σελίδα ενεργοποίησης.

Σημείωση: Ο υπολογιστής και η συσκευή πρέπει να ανήκουν στο ίδιο υποδίκτυο.

3. Δημιουργήστε και πληκτρολογήστε έναν κωδικό πρόσβασης στο πεδίο κωδικού πρόσβασης.
4. Επιβεβαιώστε τον κωδικό πρόσβασης.
5. Κάντε κλικ στο OK για να ενεργοποιήσετε τη συσκευή.

Σημείωση: Όταν η συσκευή δεν είναι ενεργοποιημένη, δεν μπορούν να πραγματοποιηθούν η βασική λειτουργία και η απομακρυσμένη ρύθμιση παραμέτρων της συσκευής.

② Πρόσβαση στη συσκευή μέσω προγραμμάτων περιήγησης στο δίκτυο
1. Στη γραμμή διευθύνσεων του προγράμματος περιήγησης, πληκτρολογήστε τη διεύθυνση IP της συσκευής και πατήστε το πλήκτρο Enter για να εισέλθετε στη σελίδα εισόδου.
2. Πληκτρολογήστε το όνομα χρήστη και τον κωδικό πρόσβασης και κάντε κλικ στην επιλογή «Είσοδος».

③ Επικοινωνία με εσωτερικό σταθμό
Σημείωση: Ρυθμίστε τον αρ. δωματίου του εσωτερικού σταθμού, ο οποίος είναι συνδεδεμένος με τον σταθμό πόρτας βίλας. Για λεπτομέρειες, ανατρέξτε στο Εγχειρίδιο χρήσης Εσωτερικού σταθμού ενδοεπικοινωνίας βίντεο.
1. Κάντε κλικ στο Ρυθμίσεις → Ενδοεπικοινωνία → Πατήστε το κουμπί για κλήση, για να εισέλθετε στη σελίδα ρυθμίσεων.
2. Ορίστε τις παραμέτρους.
   - Επεξεργαστείτε τον αρ. κλήσης για κάθε κουμπί. Από προεπιλογή μπορείτε να πατήσετε το κουμπί για να καλέσετε το δωμάτιο 1.
   - Επιλέξτε το Κέντρο διαχείρισης κλήσεων για να ορίσετε το κέντρο κλήσεων κουμπιών.

Σημείωση: Εάν επιλέξετε το Κέντρο διαχείρισης κλήσεων και ορίσετε τον αρ. κλήσης, το κέντρο διαχείρισης κλήσεων θα έχει υψηλότερα προνόμια από τον αρ. κλήσης.

3. Πατήστε το κουμπί για κλήση του εσωτερικού σταθμού.

④ Έκδοση κάρτας
1. Κάντε κλικ στο Ρυθμίσεις → Έλεγχος πρόσβασης και Έλεγχος ανελκυστήρα για να εισέλθετε στην αντίστοιχη σελίδα ρυθμίσεων.
2. Κάντε κλικ στην επιλογή «Έκδοση κάρτας». Προσκομίστε την κάρτα στην περιοχή ανάγνωσης καρτών.
3. Όταν η έκδοση ολοκληρωθεί, εμφανίζονται αναδυόμενα παράθυρα στη σελίδα ρυθμίσεων.

- Υποστηρίζονται μόνο κάρτες Mifare και προτείνονται κάρτες Mifare με μη τυπικό σχήμα.
- Μπορούν να εκδοθούν και να υποβληθούν σε διαχείριση έως 10.000 κάρτες από τον σταθμό πόρτας σειράς V. Μια φωνητική οδηγία (Δεν είναι δυνατή η έκδοση άλλων καρτών) ακούγεται όταν η ποσότητα εκδοθεισών καρτών υπερβαίνει το ανώτατο όριο.

⑤ Ξεκλείδωμα πόρτας
Μετά από την έκδοση καρτών, μπορείτε να ξεκλειδώσετε την πόρτα προσκομίζοντας την εκδοθείσα κάρτα.

DS-D100IPF
Video Intercom Villa Door Station

РУССКИЙ

Пояснения к рисункам

1 Внешний вид
① Микрофон ② Камера ③ Индикатор ④ Кнопка ⑤ Область считывателя карты
⑥ Динамик ⑦ Разъемы ⑧ Порт отладки ⑨ ВЗЛОМ
⑩ Установочный винт ⑪ Слот для карты TF ⑫ сетевой интерфейс

Примечание. порт отладки используется только для отладки.

Описание индикатора
Открытие: зеленый Вызов: оранжевый Связь: белый

2 Терминал и схема соединения
НЗ: выход реле дверного замка (нормально замкнутый)
НО: выход реле дверного замка (нормально разомкнутый)
COM: общий интерфейс
AIN1: для доступа контакта двери
AIN3: для доступа кнопки выхода
AIN2 и AIN4: зарезервировано

485-: интерфейс RS-485 (зарезервировано)
485+: интерфейс RS-485 (зарезервировано)
12 VDC IN: входное электропитание
GND: заземление

3 Вспомогательные инструменты для установки
① Монтажный шаблон ② Монтажная панель

Примечание. Размер монтажной панели составляет 102,58 мм × 39,24 мм × 6,2 мм.

4 Установка
Примечание. Для внешнего видеодомофона возможен наружный монтаж.
Прежде чем начать:
- Проверьте, что все сопутствующее оборудование отключено во время установки.
- Инструменты, которые нужно подготовить для установки:

Дрель (ø2,846) и градиометр.

★ Наружный монтаж без защитного щитка
1. Закрепите монтажный шаблон на стене. Просверлите отверстия для винтов в соответствии с монтажным шаблоном.
   Снимите шаблон со стены.
2. Закрепите монтажную панель на стене при помощи 4 прилагаемых винтов согласно расположению отверстий.
3. Установите внешний домофон на монтажную панель. Закрепите устройство на монтажной панели с помощью установочного винта.

5 Конфигурация через сеть
① Активация устройства через сеть
Перед использованием устройства необходимо сначала его активировать и установить надежный пароль.
Внешний домофон имеет следующие параметры:
- IP-адрес по умолчанию: 192.0.0.65.
- № порта по умолчанию: 80.
- Имя пользователя по умолчанию: admin.

1. Включите устройство и подключите его к компьютеру с помощью сетевого кабеля.
2. Введите IP-адрес в адресную строку веб-браузера и нажмите «Ввод», чтобы перейти на страницу активации.

Примечание: компьютер и устройство должны находиться в одной подсети.

3. Создайте пароль и введите его в поле пароля.
4. Подтвердите пароль.
5. Нажмите «OK», чтобы активировать устройство.

Примечание. Если устройство не активировано, основные операции и удаленная настройка устройства не могут выполняться.

② Доступ к устройству через веб-браузеры
1. В адресной строке браузера введите IP-адрес устройства и нажмите клавишу «Ввод», чтобы перейти к странице входа в систему.
2. Введите имя пользователя и пароль и нажмите «Войти в систему».

③ Связь с внутренним домофоном
Примечание. Настройте № комнаты внутреннего домофона, который связан с внешним домофоном. Дополнительную информацию см. в руководстве пользователя внешнего видеодомофона.
1. Нажмите «Настройки» → «Видеосвязь» → Нажмите кнопку вызова для входа на страницу настроек.
2. Задайте параметры.
   - Измените № вызова для каждой кнопки. По умолчанию можно нажать кнопку для вызова комнаты 1.
   - Зайдите в Центр управления вызовами, чтобы установить кнопку центра вызовов.

Примечание. при заходе в Центр управления вызовами и установке № звонка Центр управления вызовами будет иметь более высокий приоритет, чем № звонка.

3. Нажмите кнопку для вызова внутреннего домофона.

④ Выдача карты
1. Нажмите «Настройки» → «Управление доступом» и «Управление лифтом» для перехода на соответствующую страницу настроек.
2. Нажмите «Выдать карту». Приложите карту к области чтения карт.
3. После завершения выдачи на странице настроек появится всплывающее окно.

- Поддерживаются только карты Mifare. Рекомендуется использовать карты Mifare нестандартной формы.
- Для внешнего домофона серии V возможен выпуск и поддержка до 10 000 карт. Когда сумма выданных карт превысит верхний предел, прозвучит голосовая подсказка («Выпуск большего количества карт невозможен».).

⑤ Открытие двери
После выдачи карт вы можете открыть дверь, приложив выданную карту.

Поставщик систем безопасности TELECAMERA.RU

Поставщик систем безопасности TELECAMERA.RU

DS-D100IMWF

Video Intercom Network Indoor Station

ΕΛΛΗΝΙΚΑ

Αναφορές διαγράμματος

1 Εμφάνιση

① Οθόνη ② Μικρόφωνο ③ Θύρα αντιμετώπισης σφαλμάτων
④ Διασύνδεση δικτύου ⑤ Ηχείο ⑥ Υποδοχή κάρτας TF
⑦ Τερματικό συναγερμού ⑧ Τερματικό ισχύος

Σημείωση: Η θύρα αντιμετώπισης σφαλμάτων χρησιμοποιείται μόνο για την αντιμετώπιση σφαλμάτων.

2 Καλωδίωση

Στο τερματικό στο πίσω πλαίσιο του εσωτερικού σταθμού υπάρχουν 20 ακίδες: 2 ακίδες RS-485, 5 δεσμευμένες ακίδες, 4 έξοδοι ρελέ, 8 ακίδες εισόδου συναγερμού και 1 ακίδα GND.

3 Εγκατάσταση

Η πλακέτα τοποθέτησης στον τοίχο και το κουτί σύνδεσης απαιτούνται για την εγκατάσταση του εσωτερικού σταθμού στον τοίχο.
Το κουτί σύνδεσης πρέπει να έχει διαστάσεις 75 mm (πλάτος) × 75 mm (μήκος) × 50 mm (βάθος).
Οι διαστάσεις της πλακέτας τοποθέτησης στον τοίχο υποδεικνύονται.

Πριν ξεκινήσετε:

1. Βεβαιωθείτε ότι η συσκευή στη συσκευασία βρίσκεται σε καλή κατάσταση και ότι περιλαμβάνονται όλα τα εξαρτήματα συναρμολόγησης.
2. Το τροφοδοτικό που υποστηρίζει ο εσωτερικός σταθμός είναι 12 VDC. Βεβαιωθείτε ότι το τροφοδοτικό σας αντιστοιχεί στον εσωτερικό σταθμό.
3. Βεβαιωθείτε ότι όλος ο σχετικός εξοπλισμός είναι απενεργοποιημένος κατά τη διάρκεια της εγκατάστασης.
4. Ελέγξτε τις προδιαγραφές προϊόντος για το περιβάλλον εγκατάστασης.
5. Ενδεικτικά υποδεικνύεται η τοποθέτηση στον τοίχο με κουτί σύνδεσης.

★ Τοποθέτηση στον τοίχο με κουτί σύνδεσης

1. Ανοίξτε μια οπή στον τοίχο. Η οπή πρέπει να έχει διαστάσεις 76 mm (πλάτος) × 76 mm (μήκος) × 50 mm (βάθος).
2. Τοποθετήστε το κουτί σύνδεσης στην οπή που ανοίξατε στον τοίχο.
3. Στερεώστε την πλακέτα τοποθέτησης στον τοίχο στο κουτί σύνδεσης με 2 βίδες.
4. Αναρτήστε τον εσωτερικό σταθμό στην πλακέτα τοποθέτησης στον τοίχο περνώντας τα άγκιστρα της πλακέτας στις υποδοχές στο πίσω πλαίσιο του εσωτερικού σταθμού, όπου ο μηχανισμός ασφάλισης κλειδώνει αυτόματα.

★ Τοποθέτηση στον τοίχο χωρίς κουτί σύνδεσης

1. Τοποθετήστε 2 σωλήνες επέκτασης στον τοίχο.
2. Στερεώστε την πλακέτα τοποθέτησης στον τοίχο με 2 βίδες.
3. Αναρτήστε τον εσωτερικό σταθμό στην πλακέτα τοποθέτησης στον τοίχο περνώντας τα άγκιστρα της πλακέτας στις υποδοχές στο πίσω πλαίσιο του εσωτερικού σταθμού, όπου ο μηχανισμός ασφάλισης κλειδώνει αυτόματα.

4 Ξεκινώντας

1 Ενεργοποίηση του εσωτερικού σταθμού

Θα πρέπει να ενεργοποιήσετε αρχικά τη συσκευή ορίζοντας έναν ισχυρό κωδικό πρόσβασης πριν τη χρήση της συσκευής.

1. Ενεργοποιήστε τη συσκευή. Θα ανοίξει αυτόματα η σελίδα ενεργοποίησης.
2. Δημιουργήστε έναν κωδικό πρόσβασης και επιβεβαιώστε τον.
3. Πατήστε OK για να ενεργοποιήσετε τον εσωτερικό σταθμό.

Σημείωση: Συνιστούμε να δημιουργήσετε έναν ισχυρό κωδικό πρόσβασης της επιλογής σας (ο οποίος θα περιέχει τουλάχιστον 8 χαρακτήρες από τουλάχιστον τρεις από τις ακόλουθες κατηγορίες: κεφαλαία γράμματα, πεζά γράμματα, αριθμούς και ειδικούς χαρακτήρες) για να ενισχύσετε την ασφάλεια του προϊόντος σας. Επίσης, συνιστάται να πραγματοποιείτε τακτικά επαναφορά του κωδικού πρόσβασής σας. Ειδικά στο σύστημα υψηλής ασφάλειας, μπορείτε να προστατεύσετε καλύτερα το προϊόν σας πραγματοποιώντας επαναφορά του κωδικού πρόσβασης σε μηνιαία ή εβδομαδιαία βάση.

2 Γρήγορη ρύθμιση παραμέτρων

1. Επιλέξτε Γλώσσα και πατήστε Επόμενο.
2. Ρυθμίστε τις παραμέτρους δικτύου και πατήστε Επόμενο.
   - Επεξεργαστείτε τις παραμέτρους Τοπική διεύθυνση IP, Μάσκα υποδικτύου και Πύλη.
   - Ενεργοποιήστε την επιλογή DHCP και η συσκευή θα λάβει αυτόματα τις παραμέτρους δικτύου.
3. Ρυθμίστε τις παραμέτρους του εσωτερικού σταθμού και πατήστε Επόμενο.
   a. Επιλέξτε Τύπος εσωτερικού σταθμού.
   b. Επεξεργαστείτε τον όροφο και τον αριθμό αίθουσας.
4. Συνδέστε τις σχετικές συσκευές και πατήστε Επόμενο. Αν η συσκευή και ο εσωτερικός σταθμός βρίσκονται στο ίδιο LAN, η συσκευή θα εμφανιστεί στη λίστα. Αγγίξτε τη συσκευή ή εισαγάγετε τον αρ. σειράς για σύνδεση.
   a. Αγγίξτε το σταθμό πόρτας στη λίστα για σύνδεση.
   b. Αγγίξτε το εικονίδιο ρυθμίσεων για να ανοίξει η σελίδα Ρυθμίσεις δικτύου.
   c. Επεξεργαστείτε τις παραμέτρους δικτύου του σταθμού πόρτας μη αυτόματα ή ενεργοποιήστε την επιλογή DHCP για αυτόματη λήψη των παραμέτρων δικτύου.
   d. Προαιρετικά: Ενεργοποιήστε την επιλογή Συγχρονισμός γλώσσας για συγχρονισμό της γλώσσας του σταθμού πόρτας με τον εσωτερικό σταθμό.
   e. Αγγίξτε OK για αποθήκευση των ρυθμίσεων.
5. Αγγίξτε Τέλος για αποθήκευση των ρυθμίσεων.

DS-D100IMWF

Video Intercom Network Indoor Station

РУССКИЙ

Пояснения к рисункам

1 Внешний вид

① Экран монитора ② Микрофон ③ Порт отладки
④ сетевой интерфейс ⑤ Динамик ⑥ Слот для карты TF
⑦ Разъем сигнала тревоги ⑧ Клеммы питания

Примечание. порт отладки используется только для отладки.

2 Подключение кабелей

На задней панели внутренней станции имеется 20 контактов: 2 контакта RS-485, 5 резервных контактов, 4 контакта релейного выхода, 8 контактов входа аварийных сигналов и 1 контакт заземления.

3 Установка

Для установки внутренней станции на стену требуется монтажная панель и монтажная коробка.
Размер монтажной коробки: 75 мм (ширина) × 75 мм (длина) × 50 мм (глубина).
Размер монтажной панели показан на иллюстрации.

Прежде чем начать:

1. Убедитесь, что устройство в упаковке находится в исправном состоянии, а комплект поставки полон.
2. Внутренняя станция поддерживает электропитание с напряжением 12 В пост. тока. Убедитесь, что параметры источника электропитания отвечают параметрам внутренней станции.
3. Убедитесь, что во время монтажных работ все оборудование выключено.
4. Изучите технические требования к установке устройства.
5. В качестве примера приведен настенный монтаж с использованием монтажной коробки.

★ Настенный монтаж с использованием монтажной коробки

1. Просверлите отверстие в стене. Размер отверстия: 76 мм (ширина) × 76 мм (длина) × 50 мм (глубина).
2. Вставьте монтажную коробку в отверстие в стене.
3. Прикрепите настенную монтажную пластину к монтажной коробке при помощи 2 винтов.
4. Надежно зафиксируйте внутреннюю станцию на монтажной пластине: вставьте крепления пластины в отверстия на задней панели внутренней станции, при этом задвижка крепления защелкнется автоматически.

★ Настенный монтаж без монтажной коробки

1. Вмонтируйте в стену 2 расширительные трубки.
2. Прикрепите настенную монтажную пластину к стене с помощью 2 винтов.
3. Надежно зафиксируйте внутреннюю станцию на монтажной пластине: вставьте крепления пластины в отверстия на задней панели внутренней станции, при этом задвижка крепления защелкнется автоматически.

4 Начало работы

1 Активация внутренней станции

Перед использованием устройства необходимо сначала его активировать и установить надежный пароль.

1. Включите питание устройства. Страница активации откроется автоматически.
2. Создайте пароль и подтвердите его.
3. Нажмите «OK» для активации внутренней станции.

Примечание. Чтобы повысить безопасность вашего продукта, настоятельно рекомендуется создать надежный пароль (не менее 8 символов по крайней мере из трех следующих категорий: буквы верхнего регистра, буквы нижнего регистра, цифры и специальные символы). Также рекомендуется регулярно обновлять пароль. Ежемесячная или еженедельная смена пароля позволит сделать использование продукта безопасным.

2 Быстрая настройка

1. Выберите язык и нажмите «Далее».
2. Задайте параметры сети и нажмите «Далее».
   - Задайте параметры локального IP-адреса, маски подсети и шлюза.
   - Включите протокол DHCP, устройство автоматически получит параметры сети.
3. Настройте внутреннюю станцию и нажмите «Далее».
   a. Выберите тип внутренней станции.
   b. Укажите этаж и № комнаты.
4. Привяжите соответствующие устройства и нажмите «Далее». Если устройство и внутренняя станция находятся в одной локальной сети, устройство отобразится в списке. Чтобы привязать устройство, нажмите на него или введите серийный №.
   a. Чтобы привязать домофон, нажмите на него в списке.
   b. Нажмите на значок настроек, чтобы перейти на страницу настроек сети.
   c. Вручную задайте сетевые параметры домофона или включите протокол DHCP для автоматического получения сетевых параметров.
   d. Дополнительно: включите синхронизацию языка для синхронизации языка домофона с внутренней станцией.
   e. Нажмите «OK» для сохранения настроек.
5. Нажмите «Готово» для сохранения настроек.

Поставщик систем безопасности TELECAMERA.RU