Поставщик систем безопасности TELECAMERA.RU

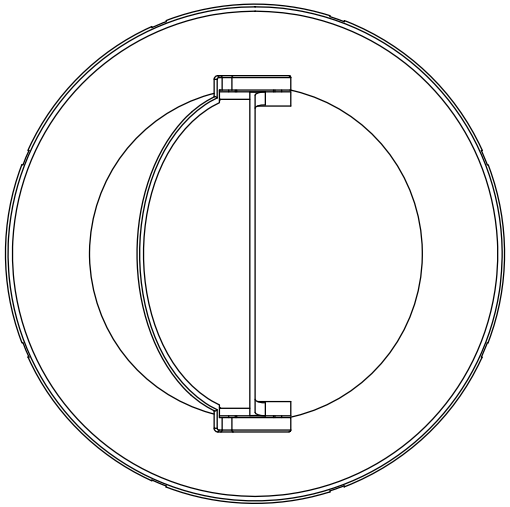

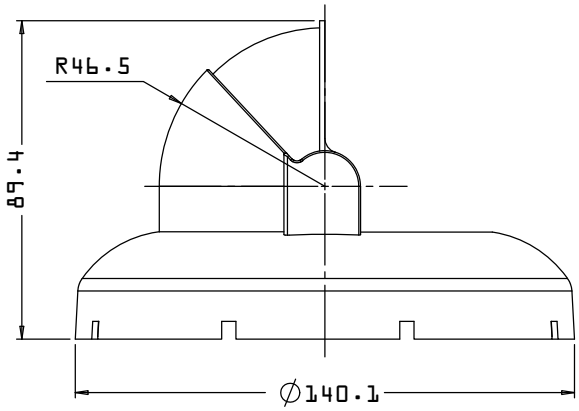

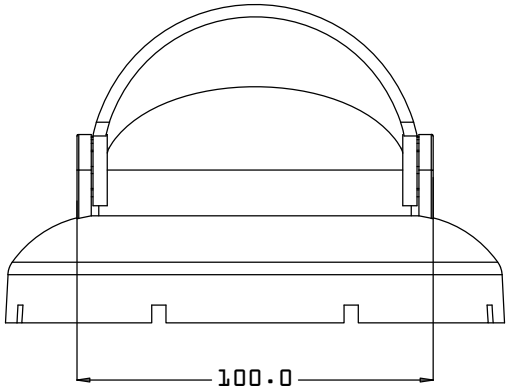

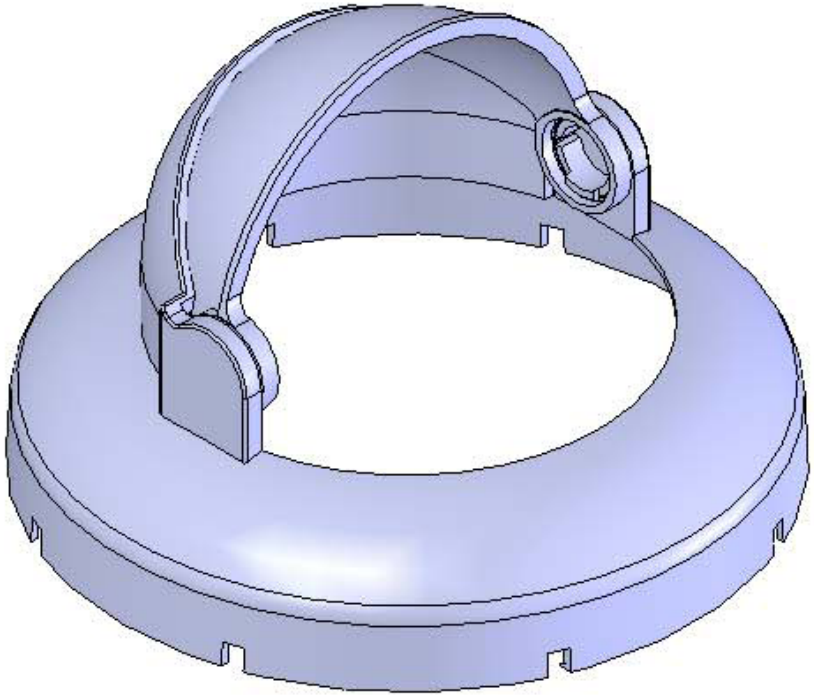

ЕДИНИЦА ИЗМЕРЕНИЯ	ВЕС	МОДЕЛЬ
мм	150 г	
RVi		RVI-BSM1