Поставщик систем безопасности TELECAMERA.RU

Кронштейн L типа для замков серии ST-EL263**xxx**-SS

- **Для крепления замка на дверь, открывающуюся наружу**
- **Совместимость – ST-EL263xxx-SS**
- **Материал – алюминий**
- **Цвет – серебряный**

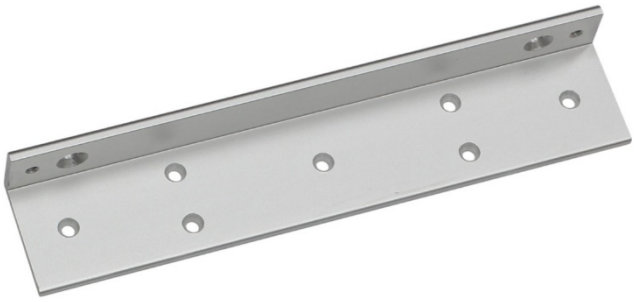

Кронштейн L типа выполнен из алюминия и предназначен для крепления электромагнитных замков на двери, открывающиеся наружу, когда ширина дверной коробки не допускает непосредственный монтаж замка.

Способ монтажа:

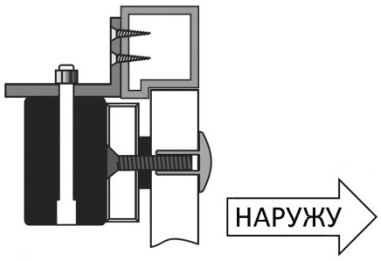
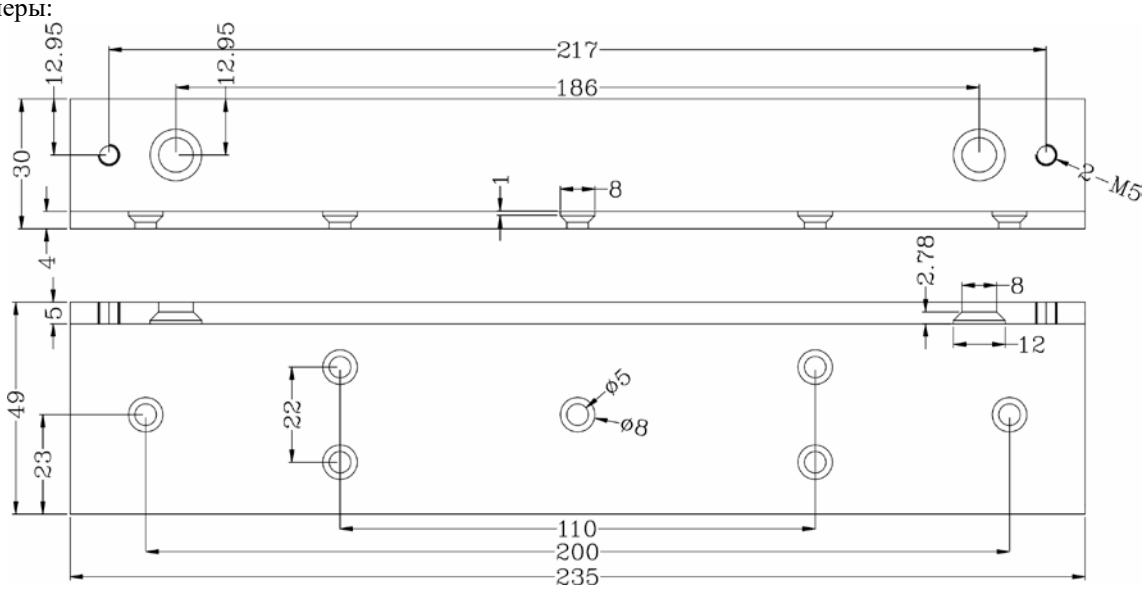
Размеры: