Поставщик систем безопасности TELECAMERA.RU

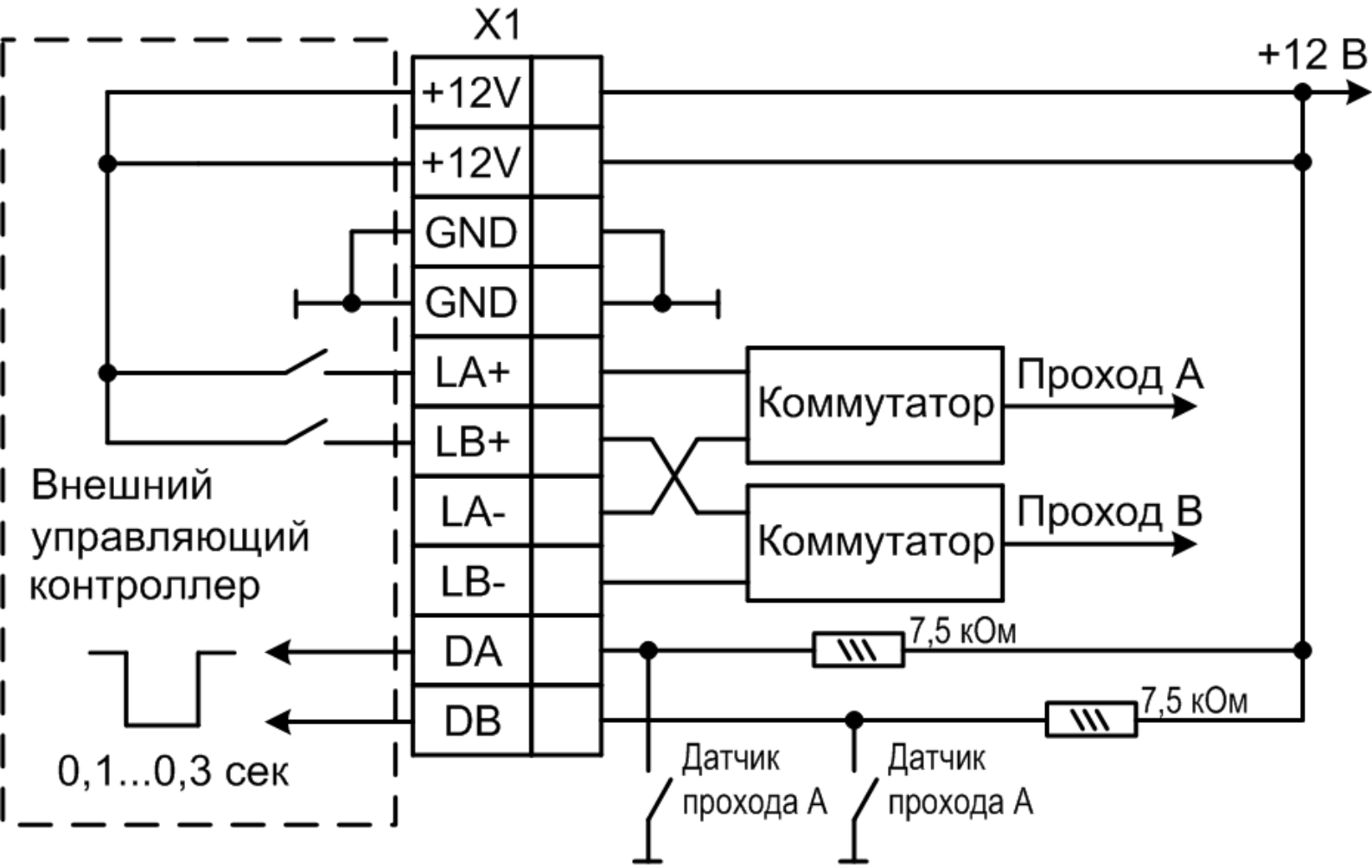

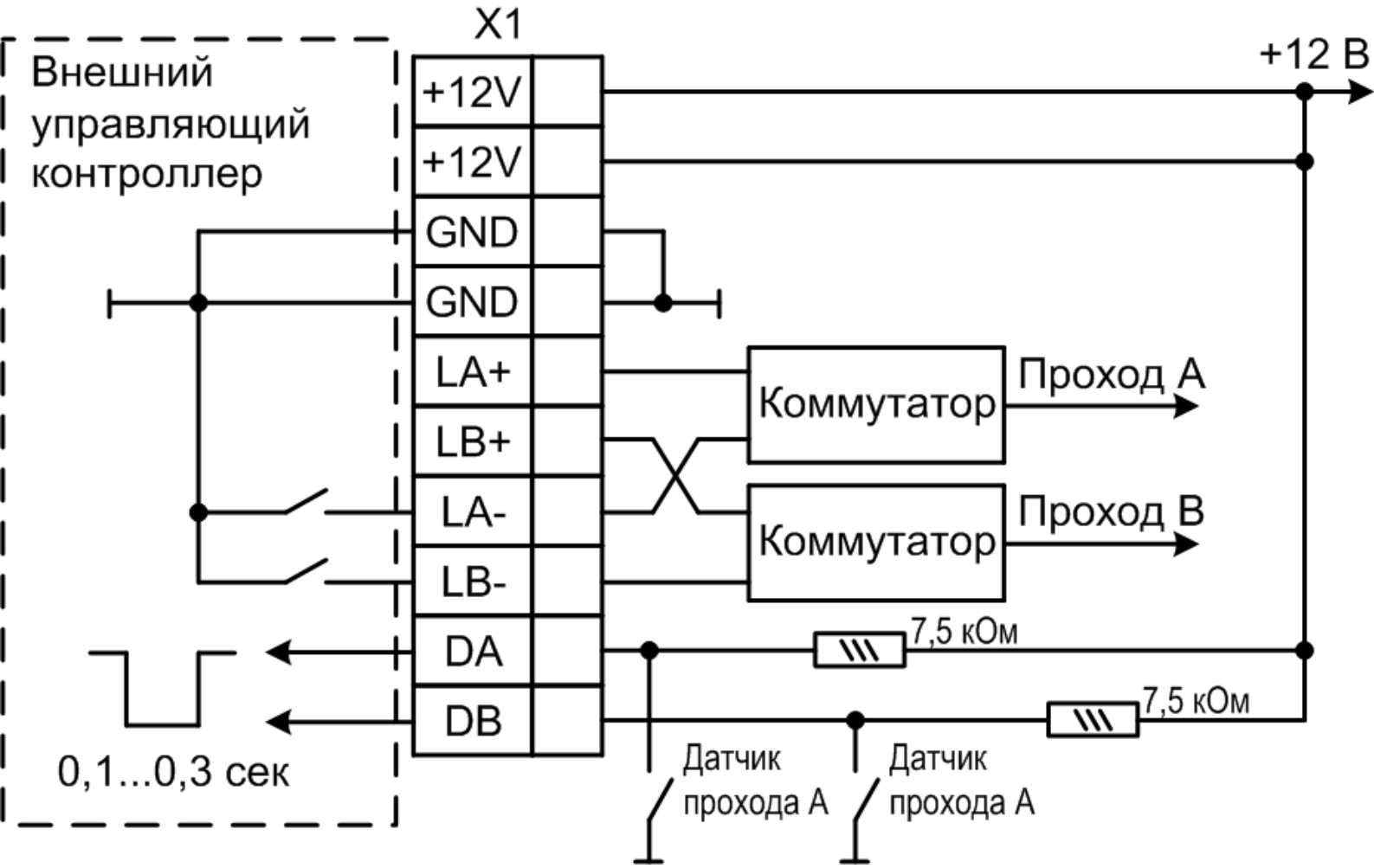
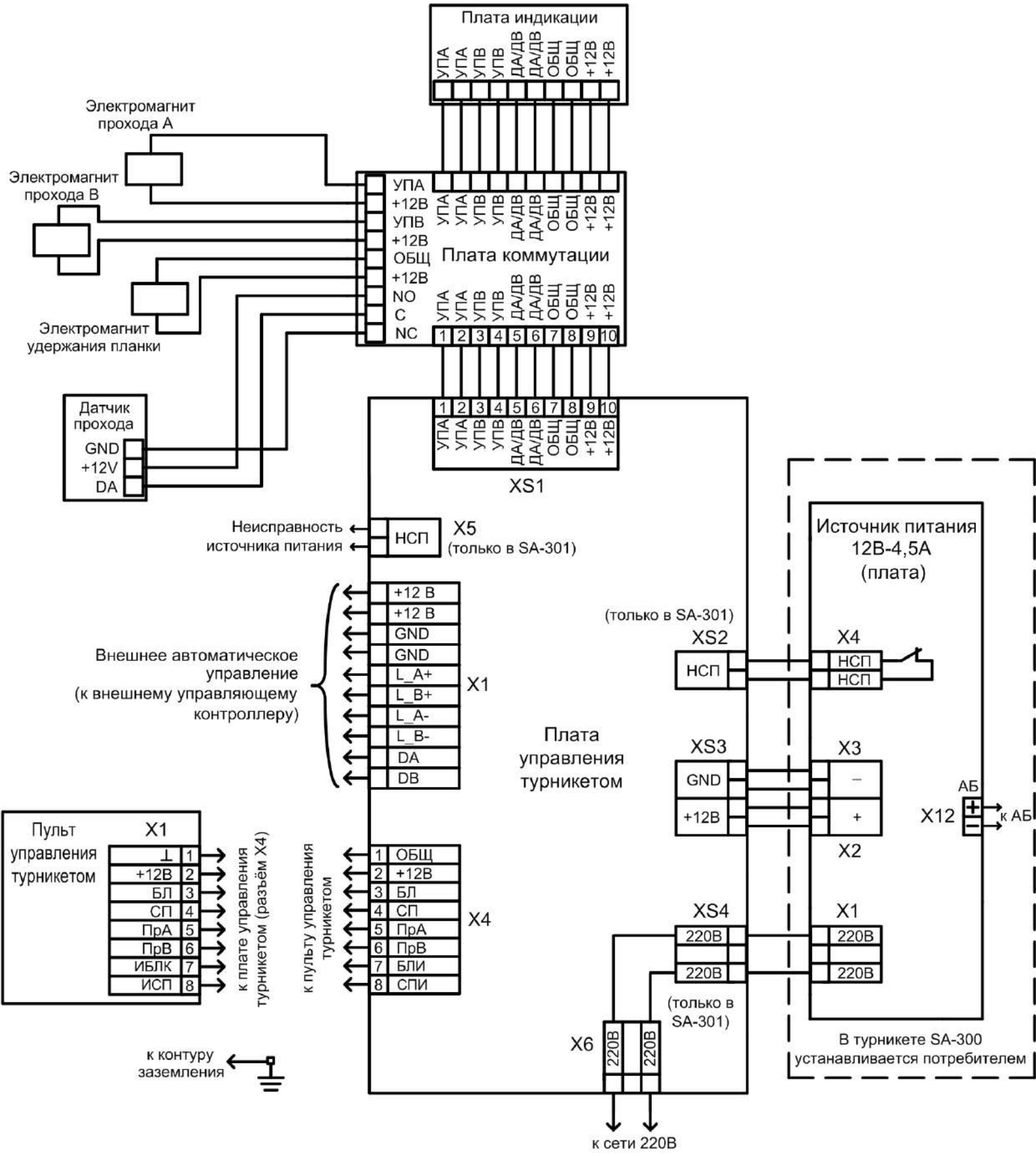
Поставщик систем безопасности TELECAMERA.RU