ST-EL250BI

Кронштейн для замков ST-EL250ML и ST-EL250MLD

- **Для крепления замка на дверь без сквозного отверстия**
- **Совместимость – ST-EL250ML и ST-EL250MLD**
- **Материал – алюминий**
- **Цвет – серебряный**

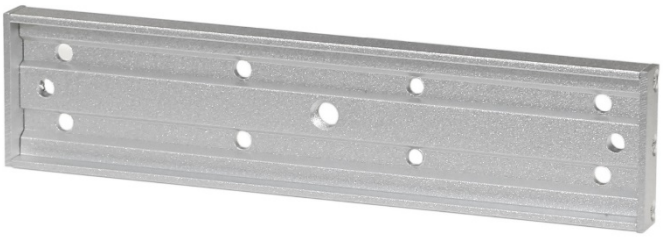

Кронштейн выполнен из алюминия и предназначен для монтажа якоря электромагнитного замка на дверь без сквозного отверстия крепления.
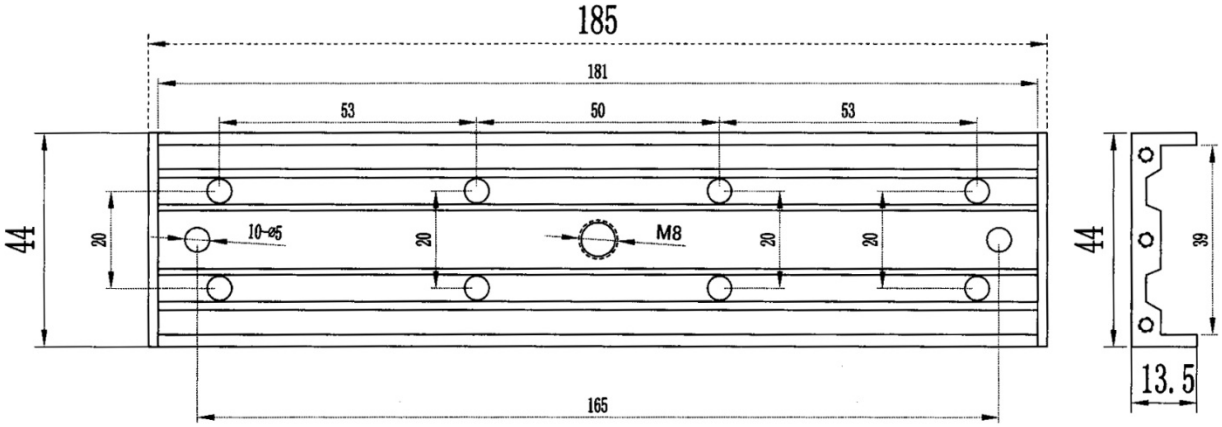
Размеры: