Поставщик систем безопасности TELECAMERA.RU

HDCVI Bullet Camera Quick Installation Guide V1.0.0

1.1

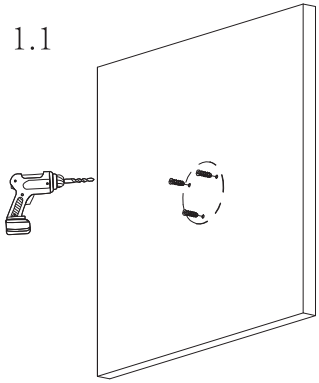

1.2

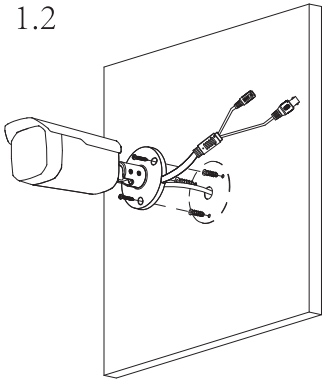

1.3

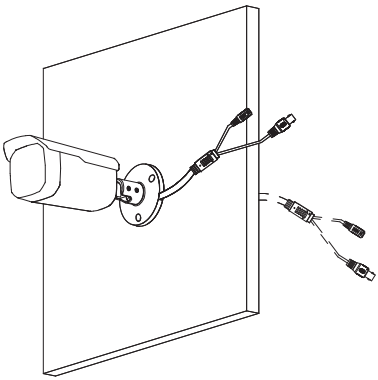

2

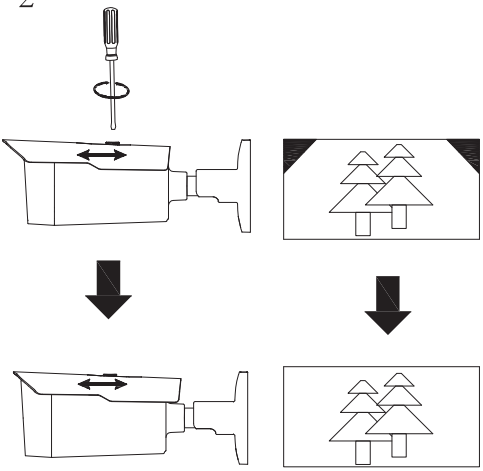

3.1.1

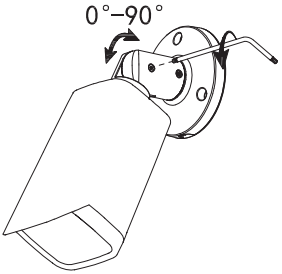

3.1.2

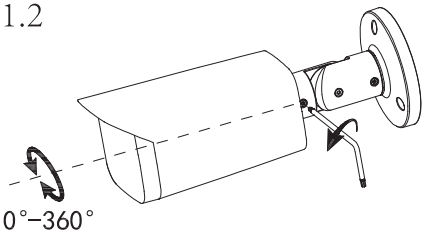

3.1.3

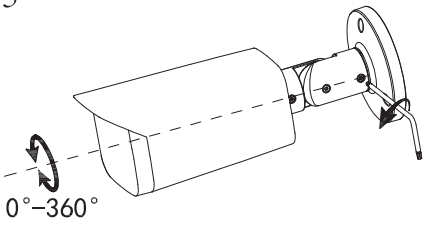

3.2.1

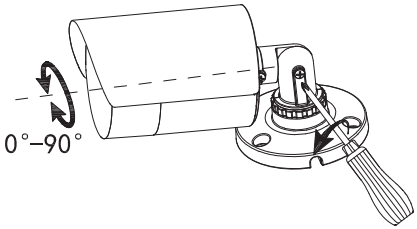

3.2.2

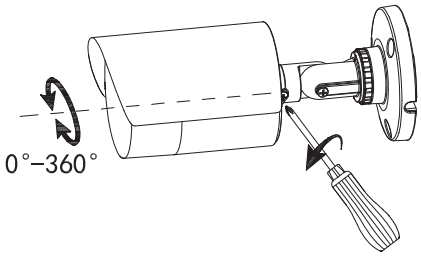

3.2.3

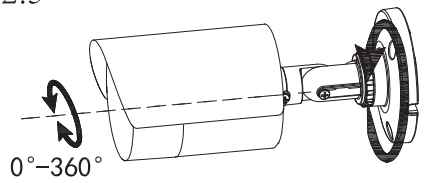

3.3

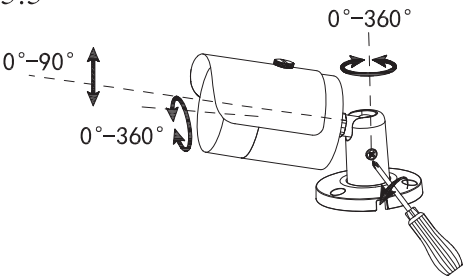

3.4

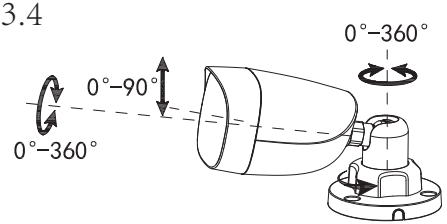

4

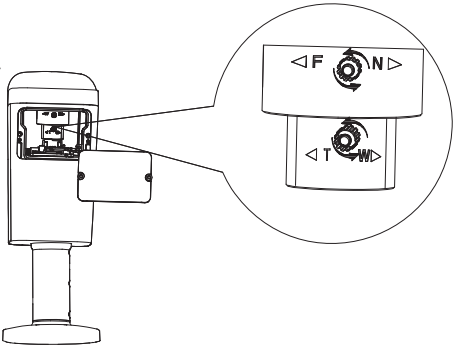

1.2.51.32.16089-000